WICHTIG – FÜR SPÄTERE VERWENDUNG AUFBEWAHREN-
SORGFÄLTIG LESEN

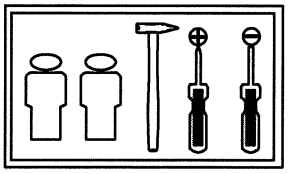

Schardt GmbH & Co. KG
Am Riegel 15
96268 Mitwitz
Tel. 09266/9907-0
Fax 09266/9907-77
eMail: info@schardt.com

Montageanleitung - Assembly instructions - Instructions de montage - Montageaanwijzing

Venice Hausbett 04 231

Inhalt - Contents - Contenu - Inhoud

A M6 x 70	B Metall 12/13	C rechts	D links
8 x	8 x	2 x	2 x
E	F SW 4	G 10 x 40	H
4 x	1 x	8 x	2 x
I	K	L	M
12 x	12 x	4 x	4 x
N M8x9			
4 x			

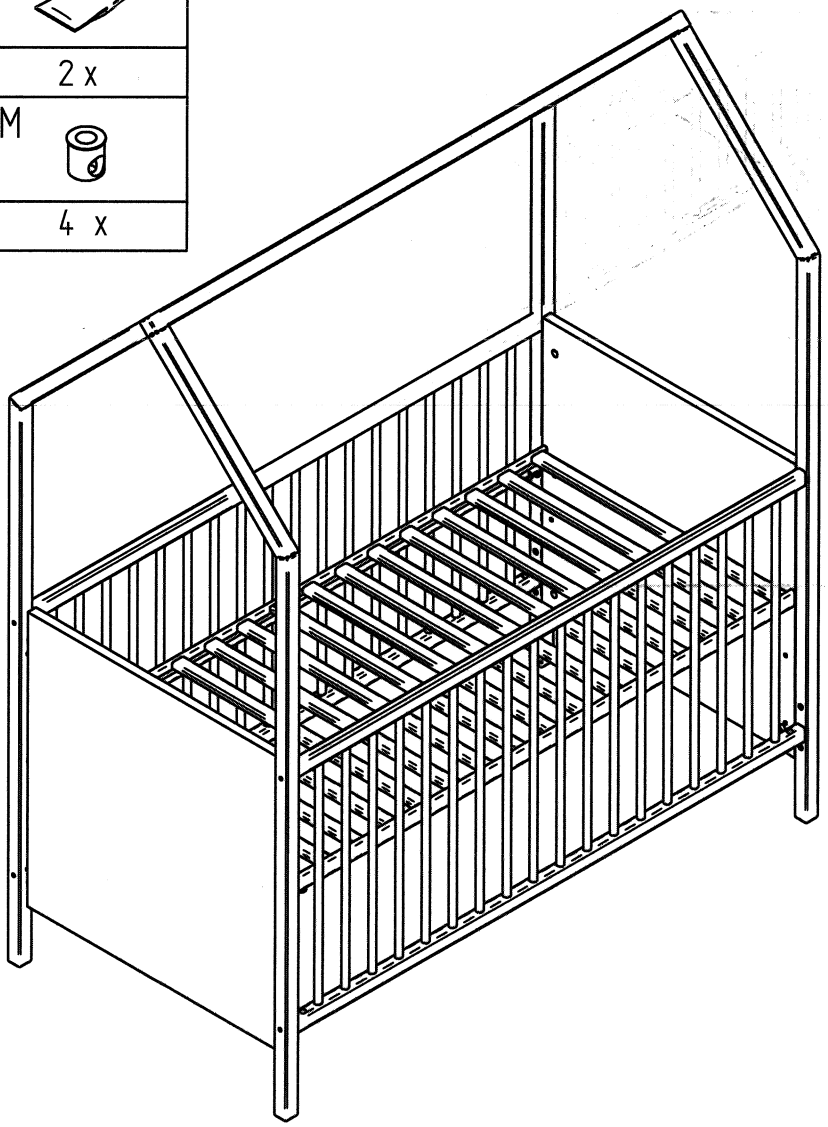

1

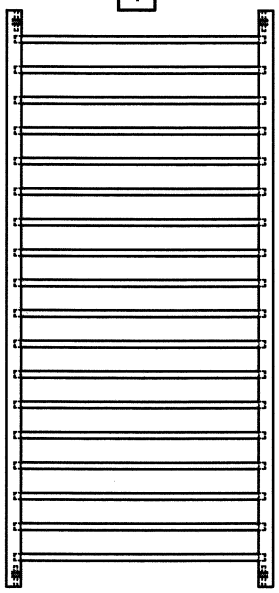

1x Seitengitter

2

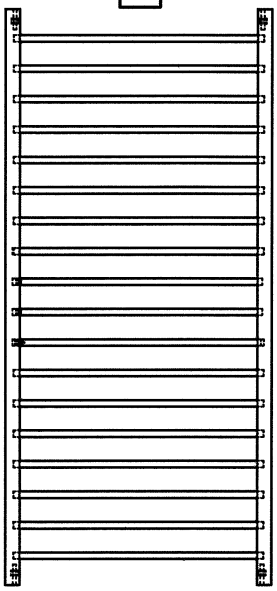

1x Seitengitter
mit
Schlupfstäben

3

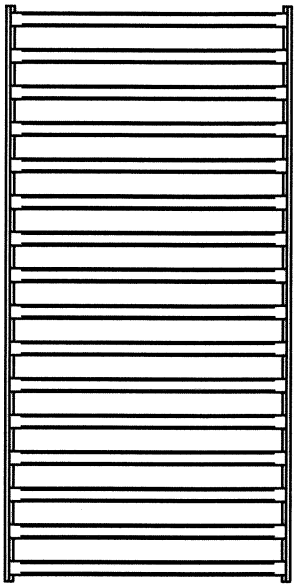

1x Bettrost

Giebelleiste 4x

4

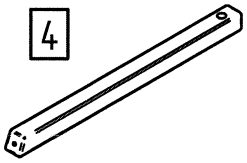

Verbindungsleiste 1x

5

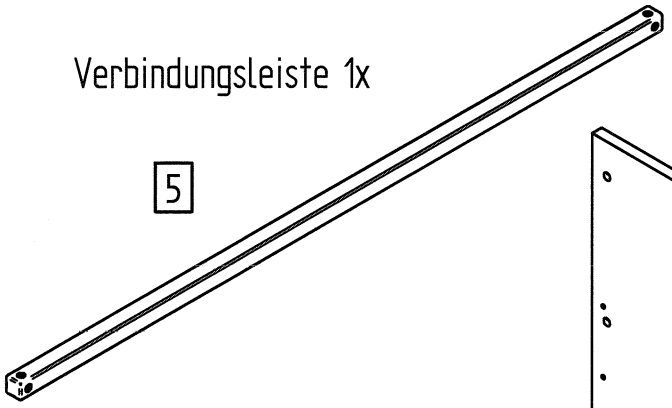

6

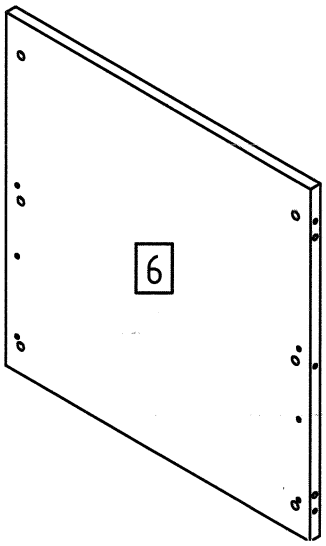

Betthaupt 2x

7 Pfosten links 2x

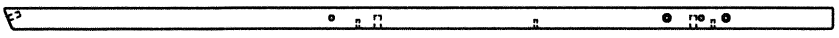

8 Pfosten rechts 2x

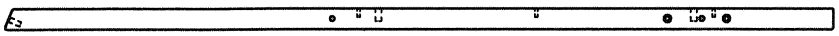

Vormontage Betthaupt

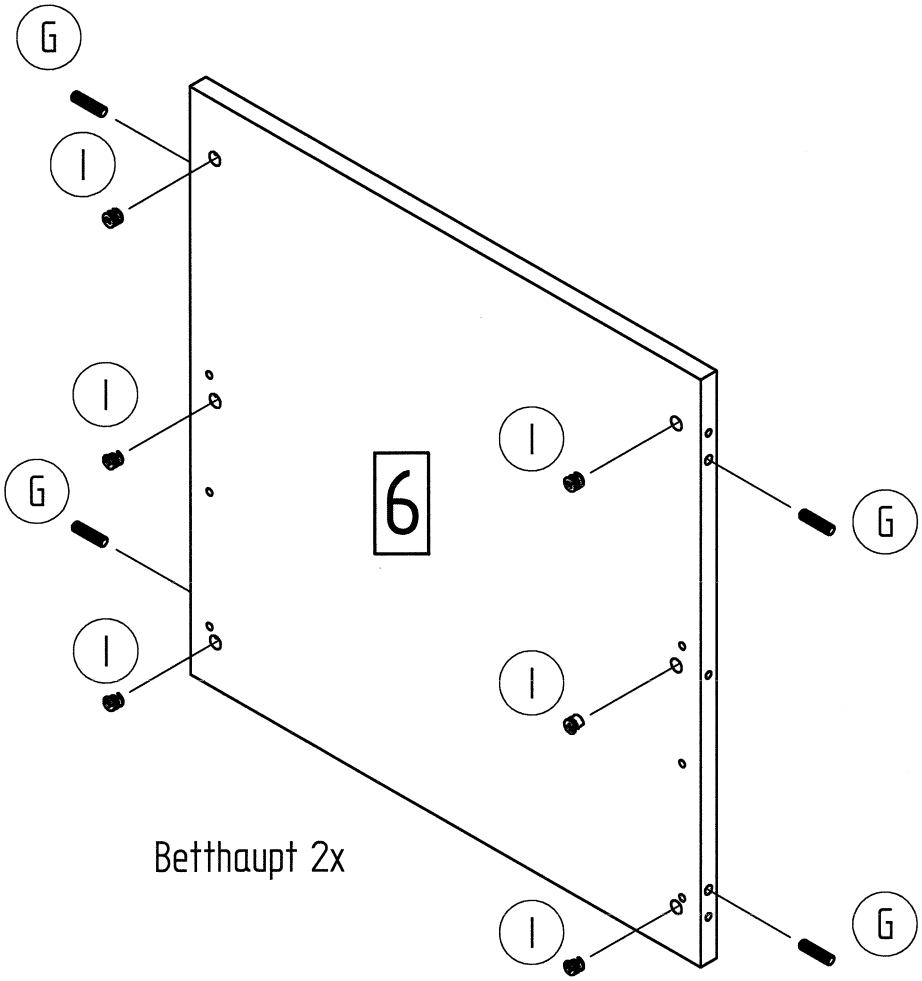

Alle Dübellöcher mit Leim versehen.

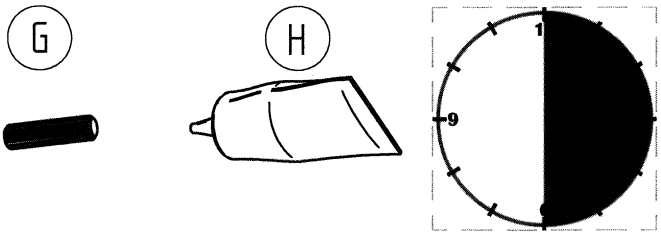

30 min

Vormontage Rost

Rosthaken C (2 x rechts) und D (2 x links) in die dafür vorgedehenen Löcher einstecken und vorsichtig mit dem Hammer einklopfen.

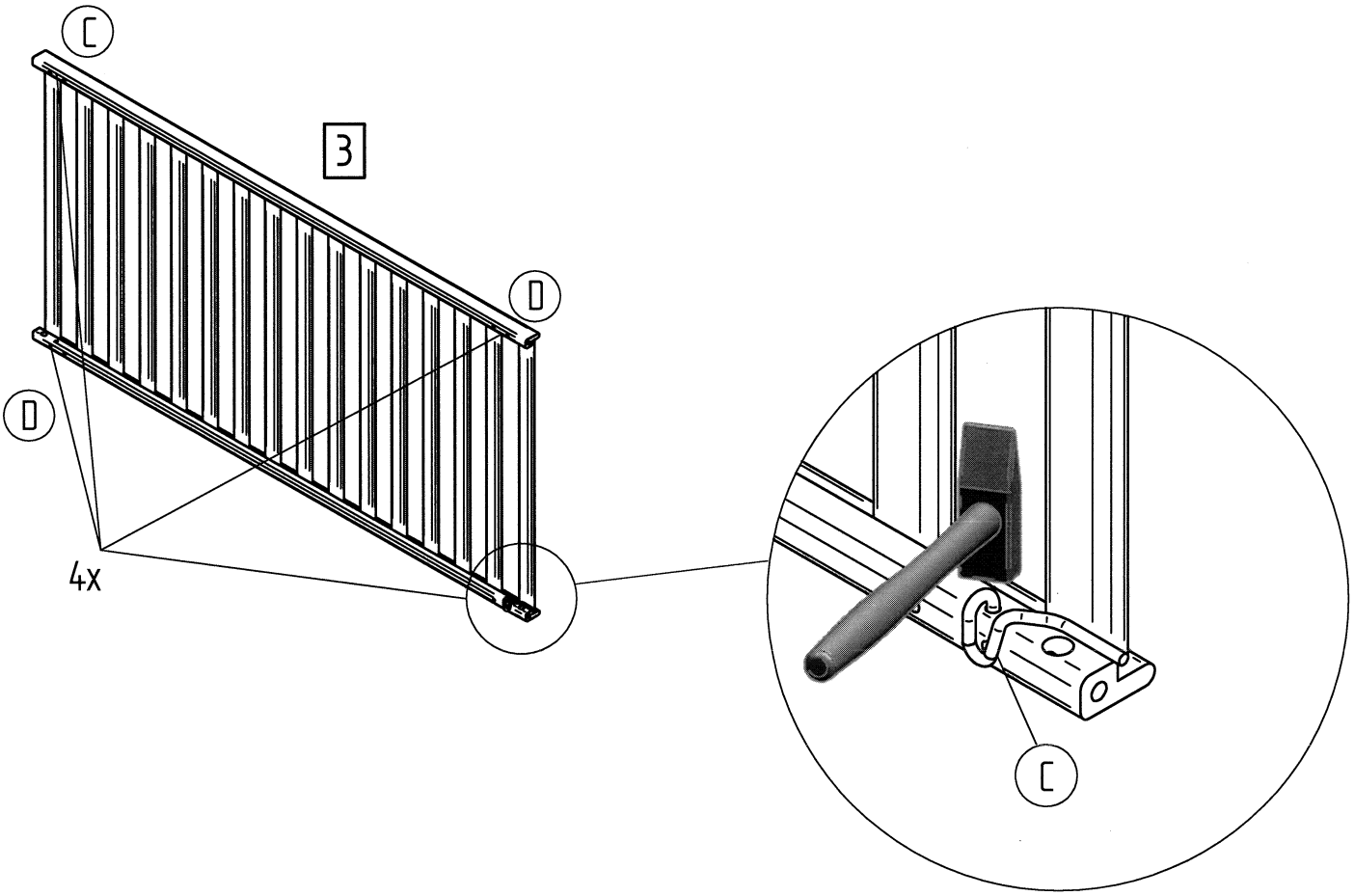

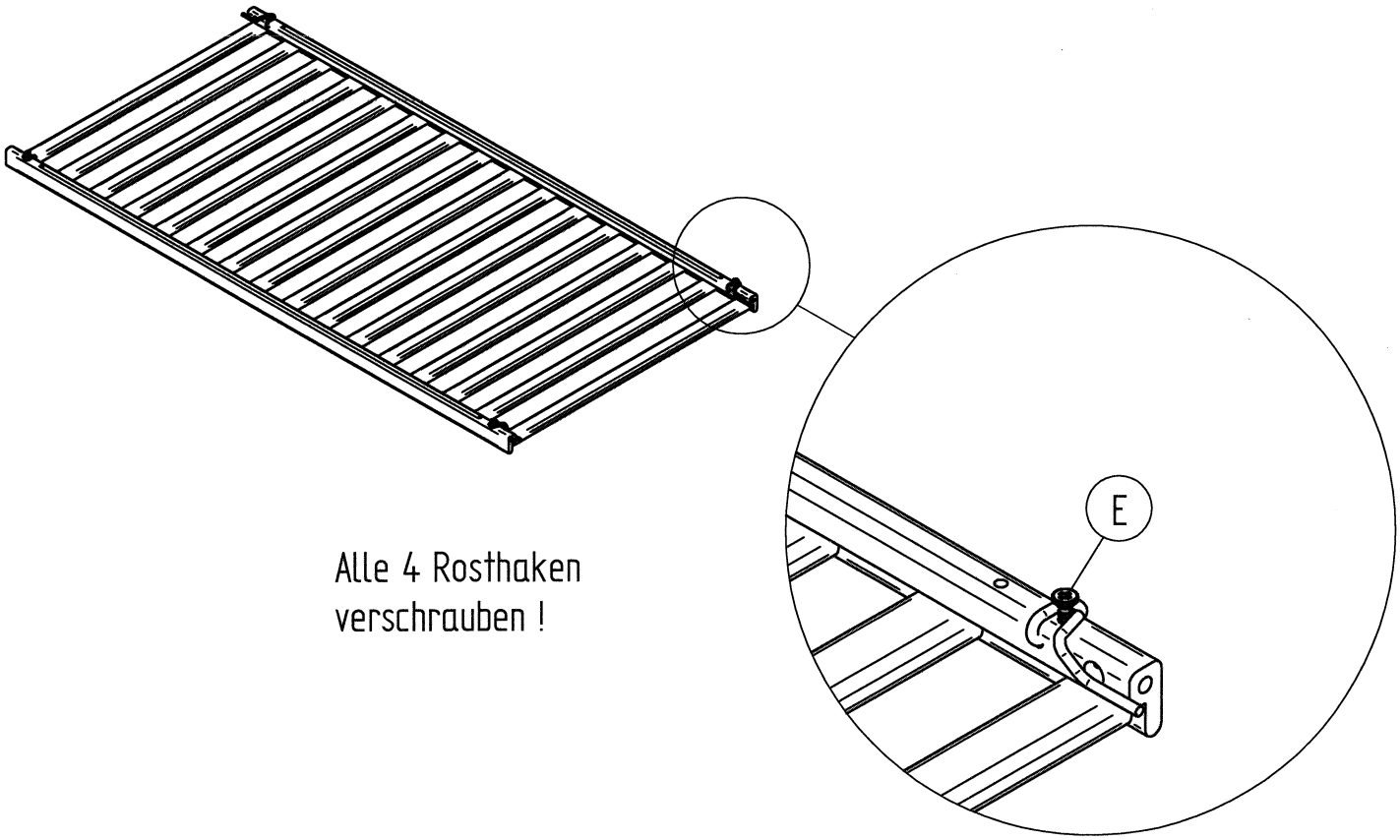

Alle 4 Rosthaken verschrauben !

Vormontage Betthaupt Pos 6 mit den Pfosten Pos 7 und 8

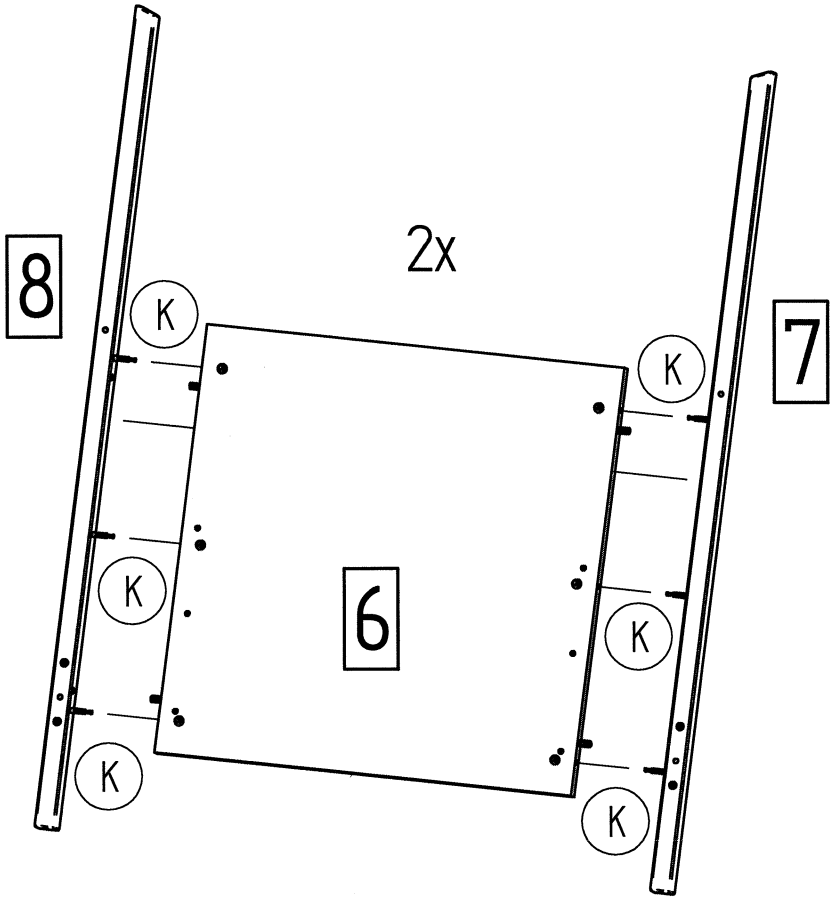

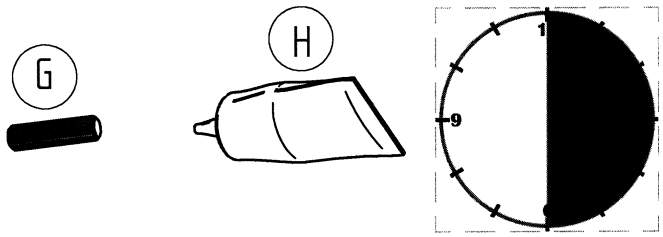

Alle Dübellöcher mit Leim versehen.

30 min

Vormontage

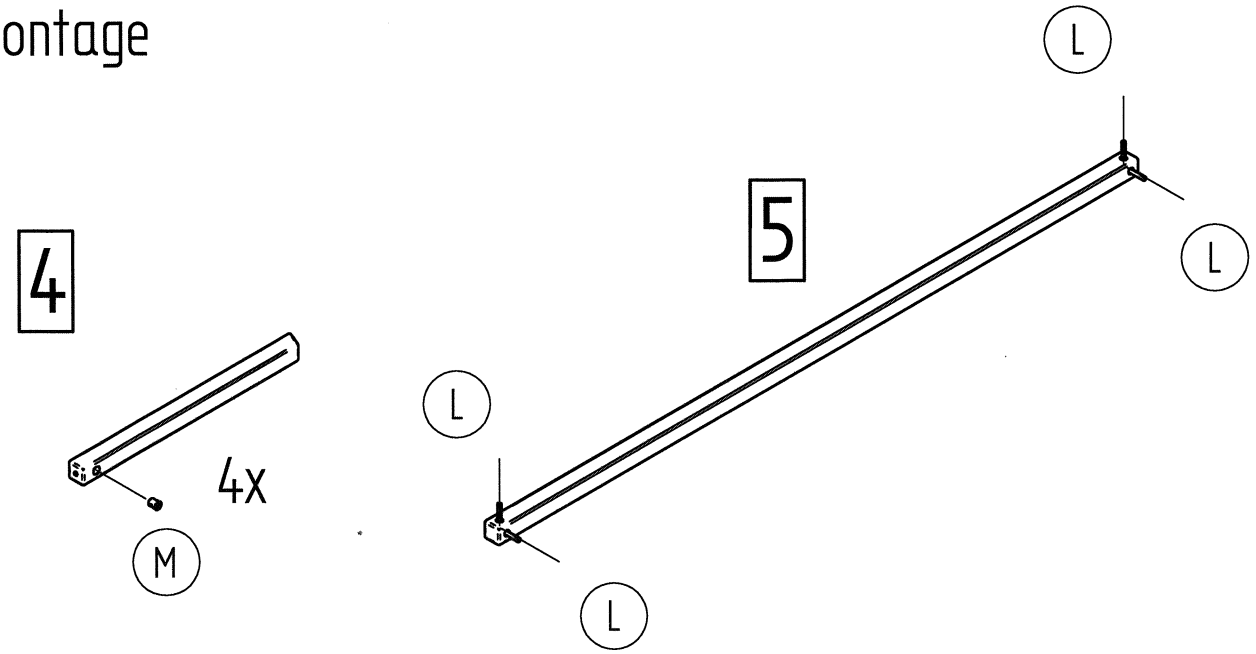

Gitter mit Schlupfstäben so einsetzten, dass die Federn der Schlupfstäbe oben sind.
Beim Herausnehmen der Schlupfstäbe sind immer alle Stäbe zu entfernen, um unzulässige Öffnungsmaße zu vermeiden.

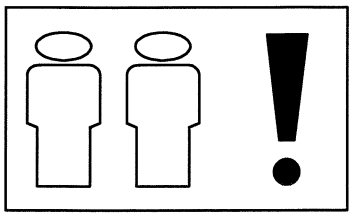

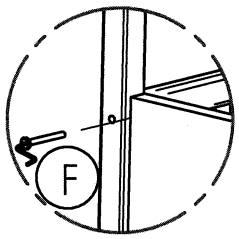

EINZELHEIT A

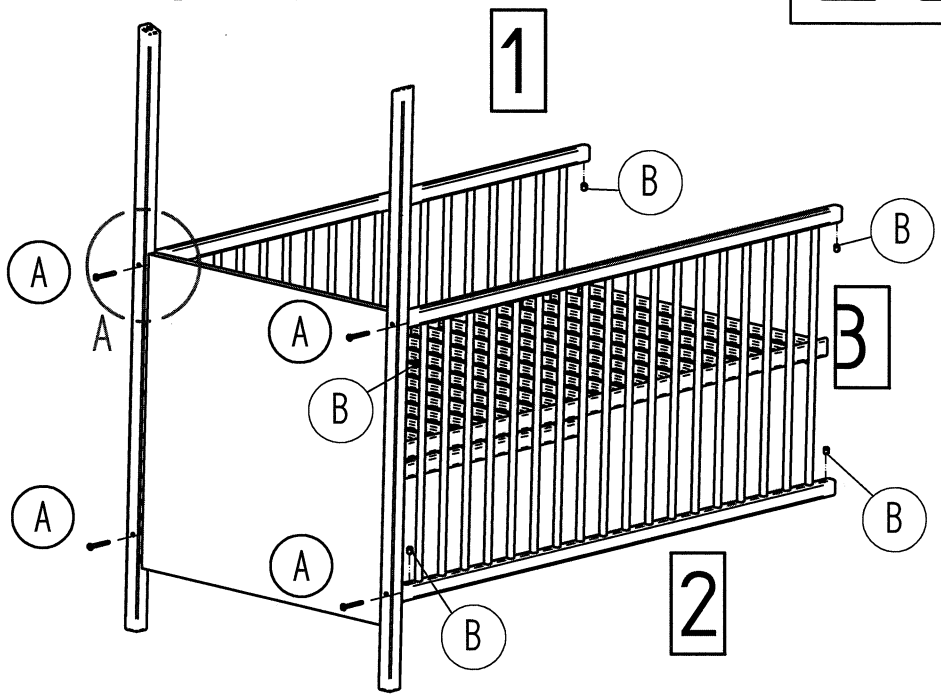

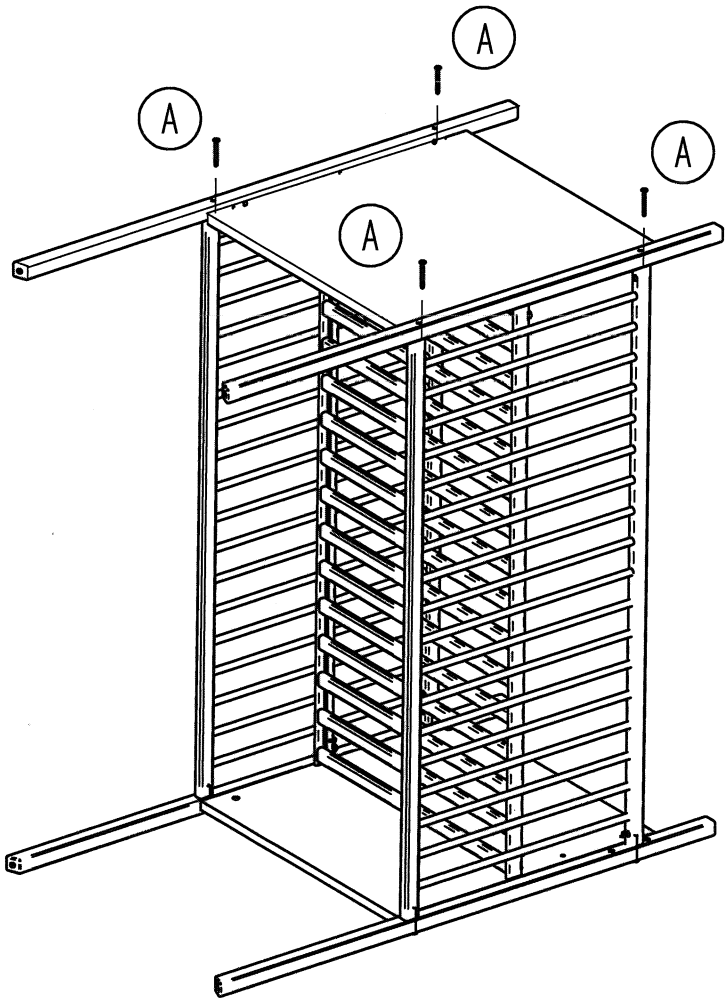

Bett auf gerade, saubere und feste Unterlage legen.

Bett vorsichtig mit 2 Personen aufstellen.

1.

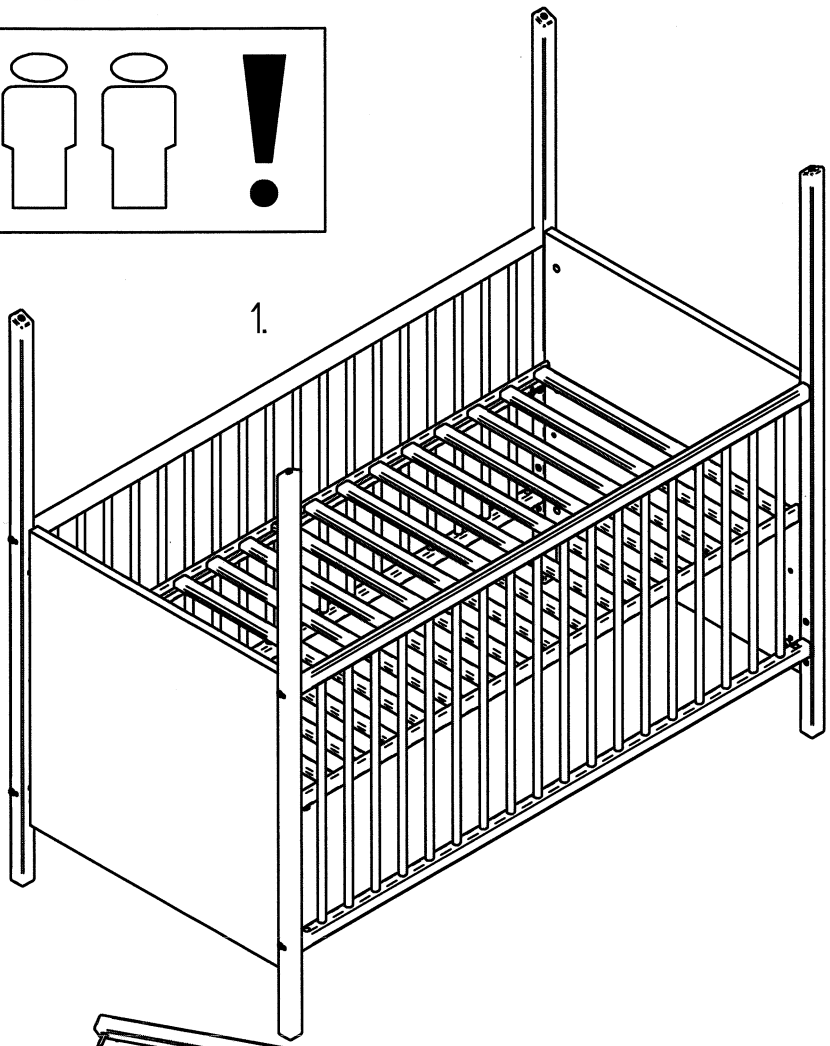

4

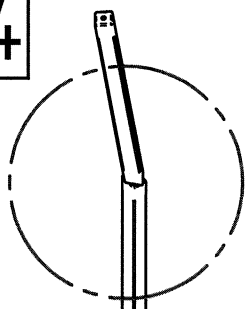

B

2.

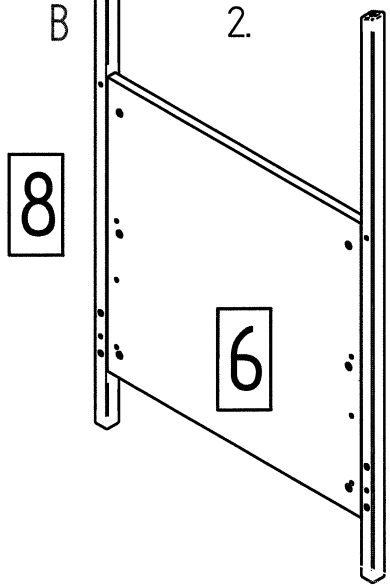

3.

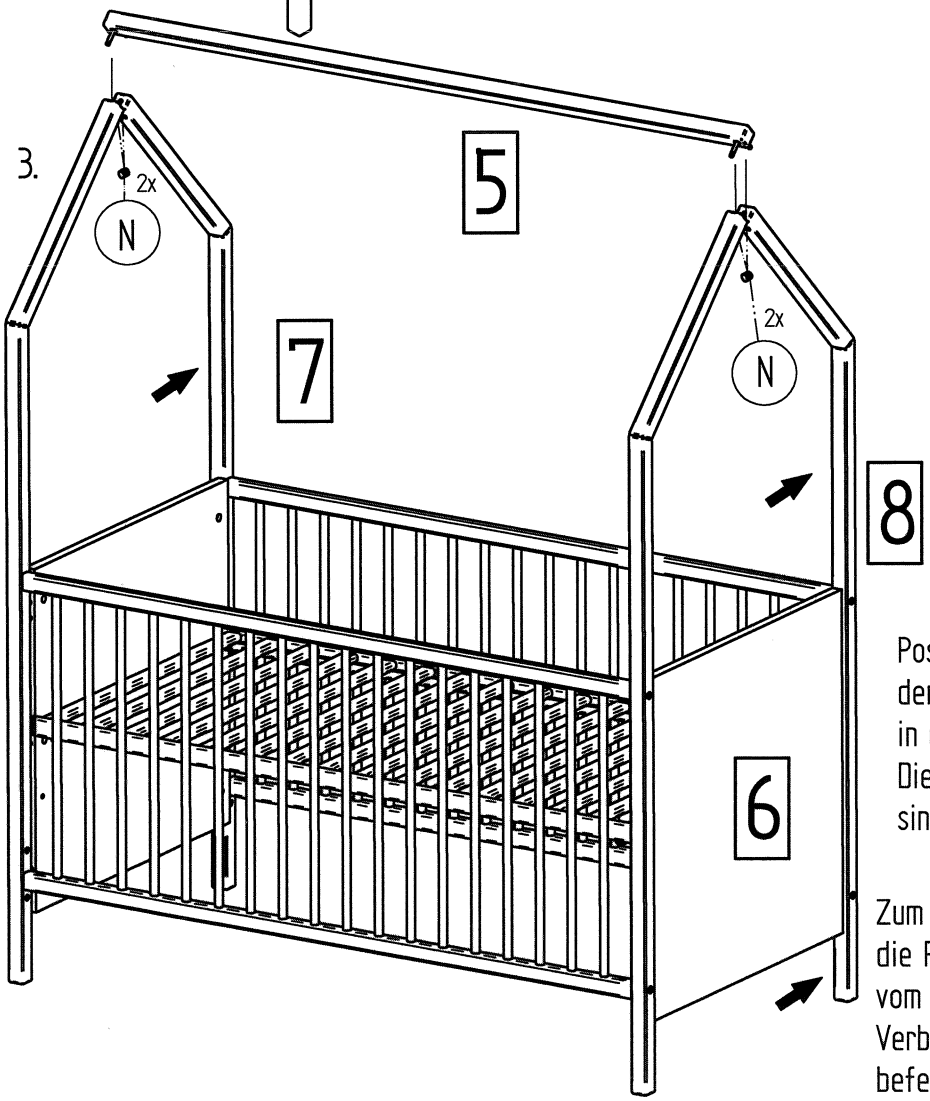

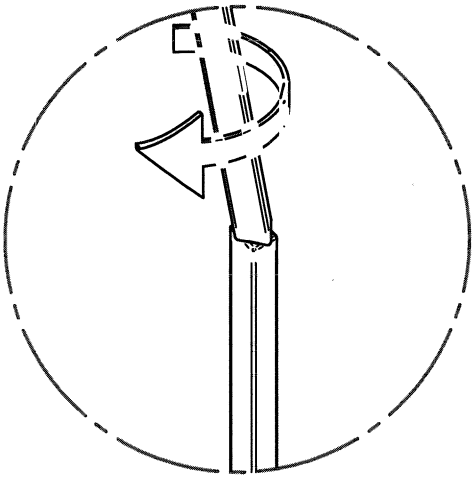

EINZELHEIT B

Pos 4 und Pos 7 /8 mittels eindrehen der Gewinde
in die Muffen verbinden.
Die dafür benötigten Muffen und Gewinde sind werksseitig vormontiert.

Zum montieren der Verbindungsleiste Pos 5 die Pfosten Pos 7/ 8 einseitig etwas vom Betthaupt Pos 6 lösen.
Verbindungsleiste Pos 5 mit Madenschraube N befestigen.

WICHTIG – FÜR SPÄTERE VERWENDUNG AUFBEWAHREN-
SORGFÄLTIG LESEN

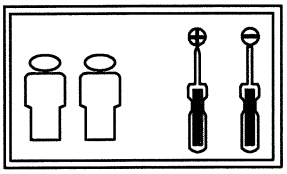

Schardt GmbH & Co. KG
Am Riegel 15
96268 Mitwitz
Tel. 09266/9907-0
Fax 09266/9907-77
eMail: info@schardt.com

Montageanleitung - Assembly instructions - Instructions de montage - Montageaanwijzing

Venice Hausbett Umbau zum Jugendbett 04 231

Umbauseiten sind separat erhältlich!

Inhalt - Contents - Contenu - Inhoud

A	B
8 x	8 x

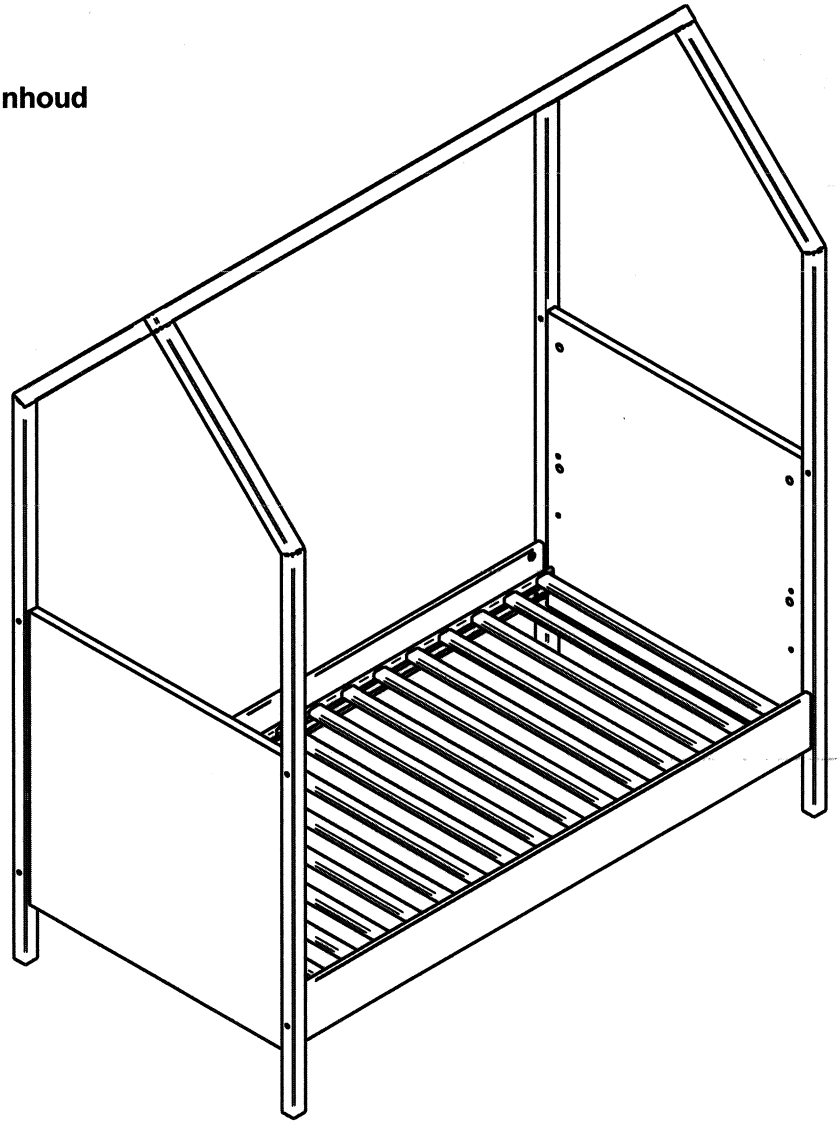

Umbauseite

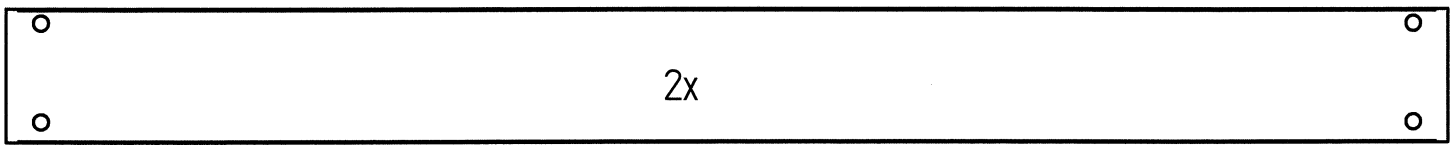

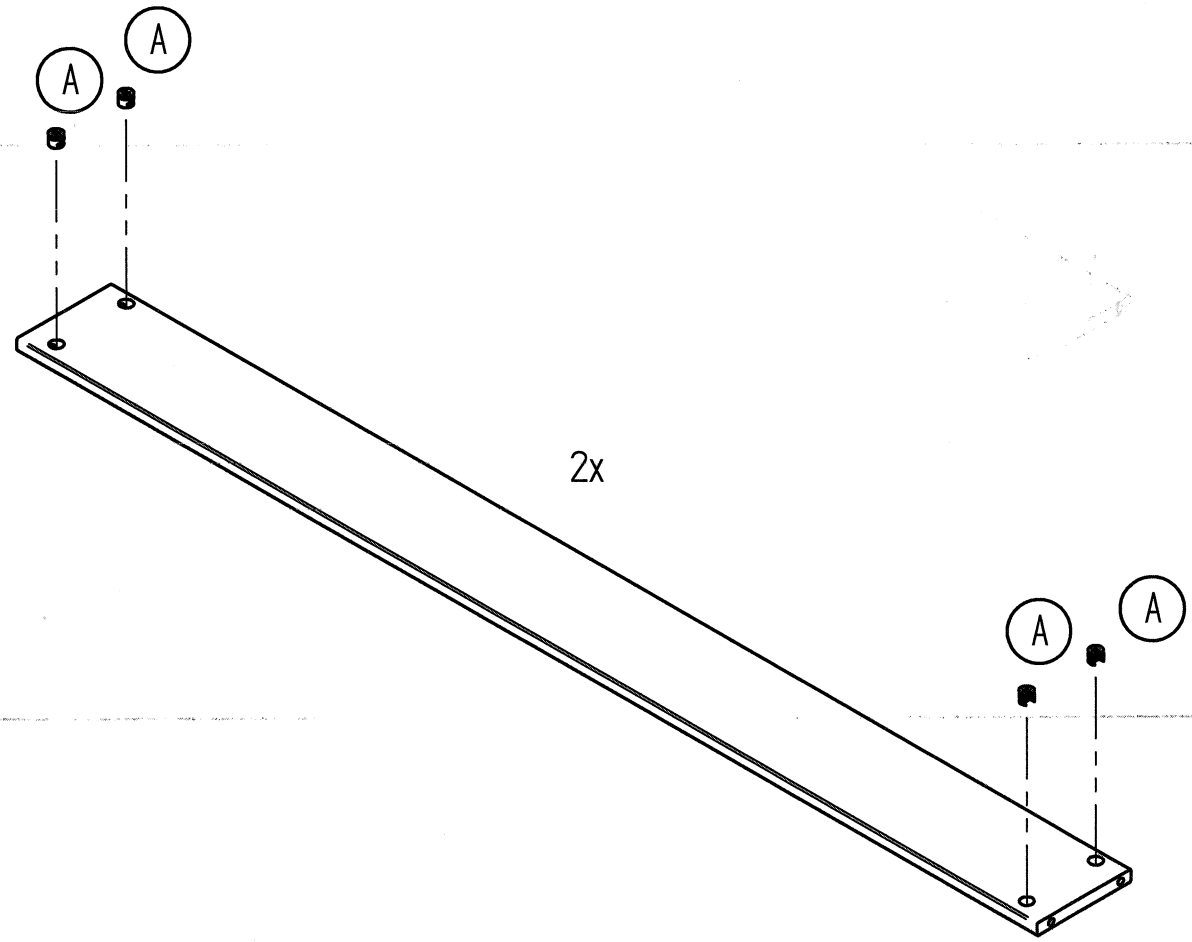

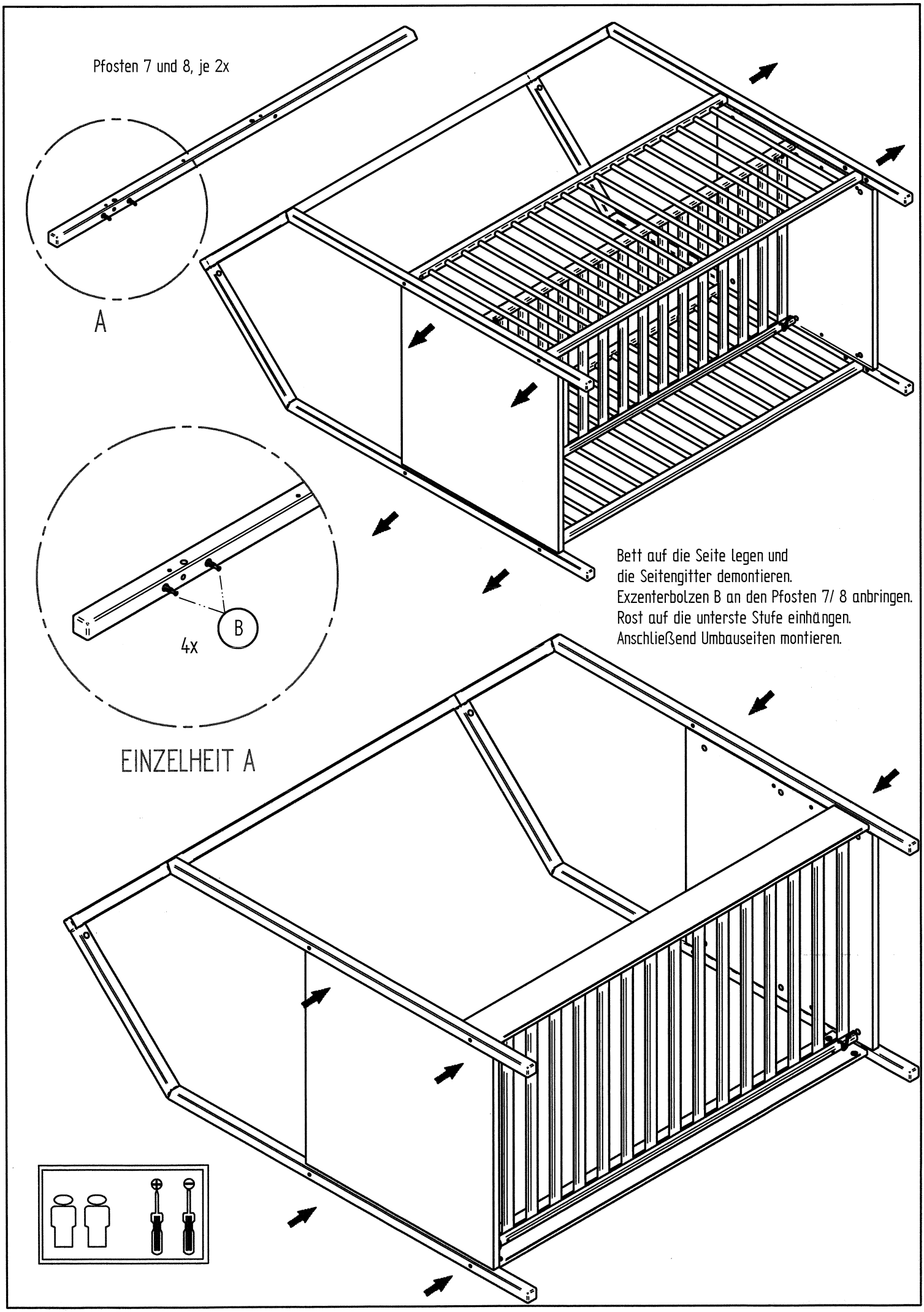
Pfosten 7 und 8, je 2x
A
B
4x
EINZELHEIT A
Bett auf die Seite legen und
die Seitengitter demontieren.
Exzenterbolzen B an den Pfosten 7/ 8 anbringen.
Rost auf die unterste Stufe einhängen.
Anschließend Umbauseiten montieren.

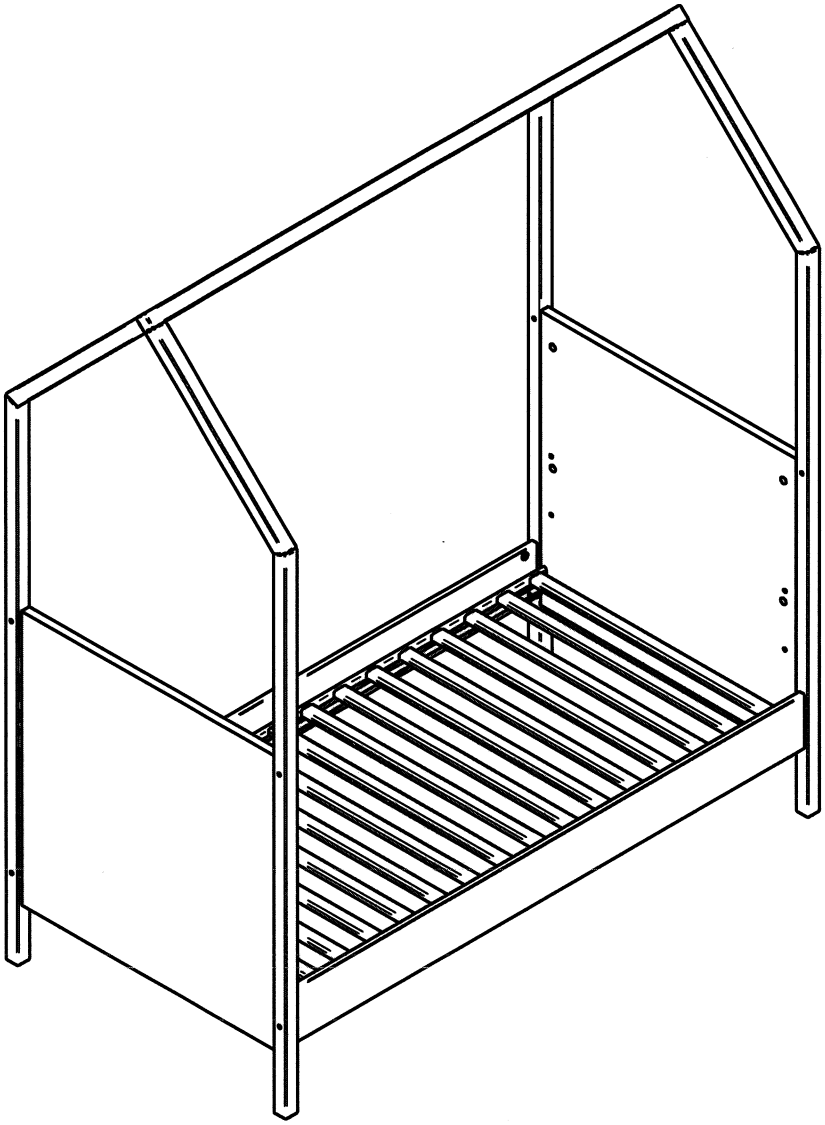

... weitere Infos über unsere Produkte unter
... plus d´ informations sur nos produis sous
... altre informazione degli produtti di noi sotto

www.schardt.com

Schardt GmbH & Co. KG
Am Riegel 15
96268 Mitwitz
Tel. 09266/9907-0
Fax 09266/9907-77
E-Mail: info@schardt.com