Teileliste PATIO BISTRO 180

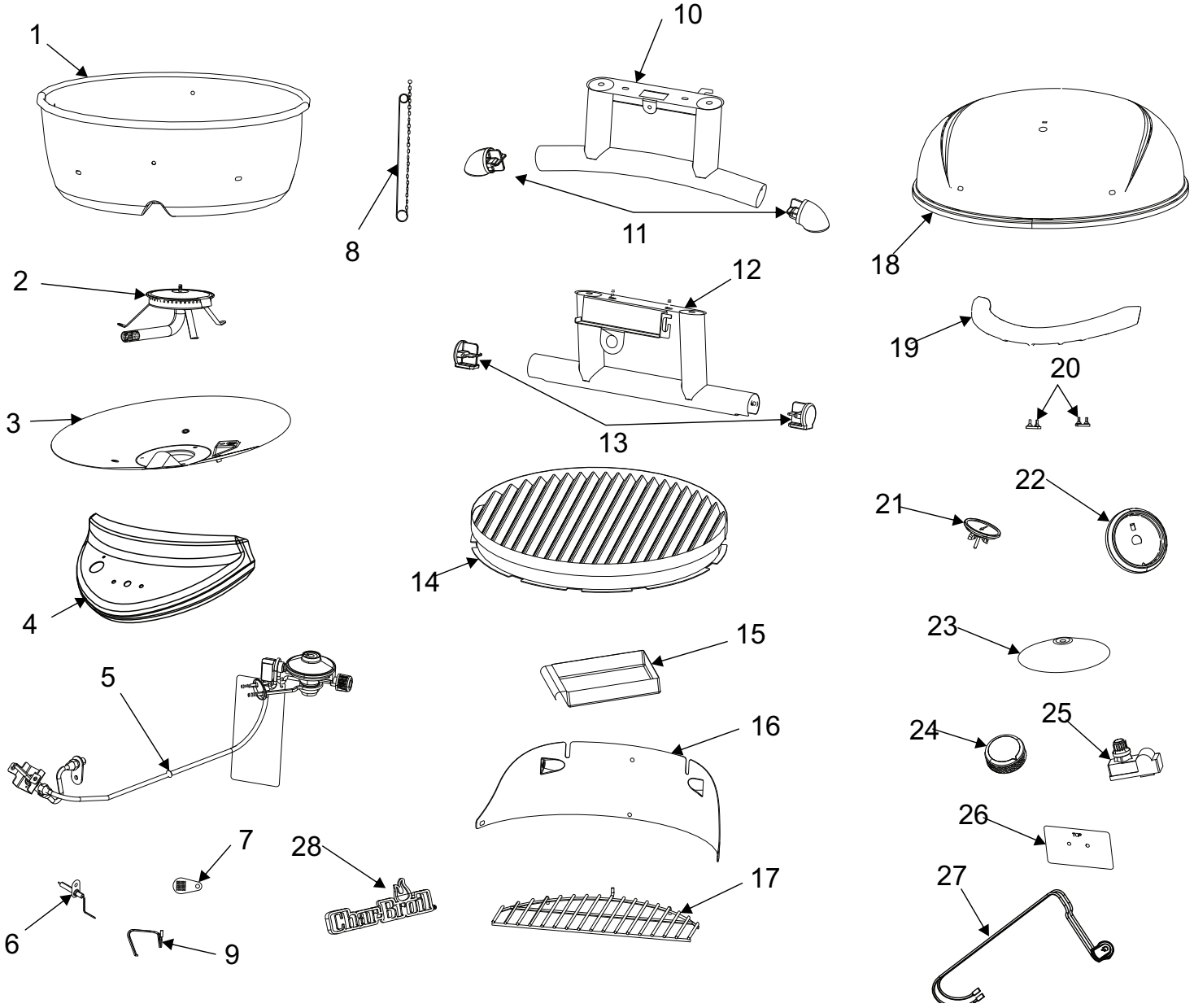

Nr.	Anzahl	Beschreibung
1	1	Unterteil
2	1	Brenner
3	1	Hitzeschutzblech
4	1	Bedienpanel
5	1	Gas-Patronen-Anschluss
6	1	Elektrode
7	1	Schutzplatte Zündholzöffnung
8	1	Zündholzhalter
9	1	Elektrodenkabel
10	1	Vorderer Standfuß
11	2	Abdeckkappe - vorderer Standfuß
12	1	Hinterer Standfuß
13	2	Abdeckkappe - hinterer Standfuß
14	1	Grillrost

Nr.	Anzahl	Beschreibung
15	1	Fettauffangschale
16	1	Windschutz
17	1	Warmhaltegestell
18	1	Deckel
19	1	Griff
20	2	Anschlagdämpfer für Deckel
21	1	Temperaturanzeige
22	1	Temperatur-Schaltknopf-Anzeige
23	1	Flammabdeckung
24	1	Temperatur-Schaltknopf
25	1	Schaltknopf für elektronischen Zündbrenner
26	1	Zusätzliches Hitzeschutzblech für Gas-Patronen-Anschluss
27	1	Zündschalter-Kabel
28	1	Logo-Blech

Service

Innerhalb der 2 Jahre Gewährleistungsfrist bietet Ihnen Charbroil
eine kostenlose Ersatzteil-Lieferung für fehlerhafte Teile.
Für weitere Produktinformationen oder bei Fragen kontaktieren
Sie uns unter: **info-eu@charbroil.com**