Cafissimo milk

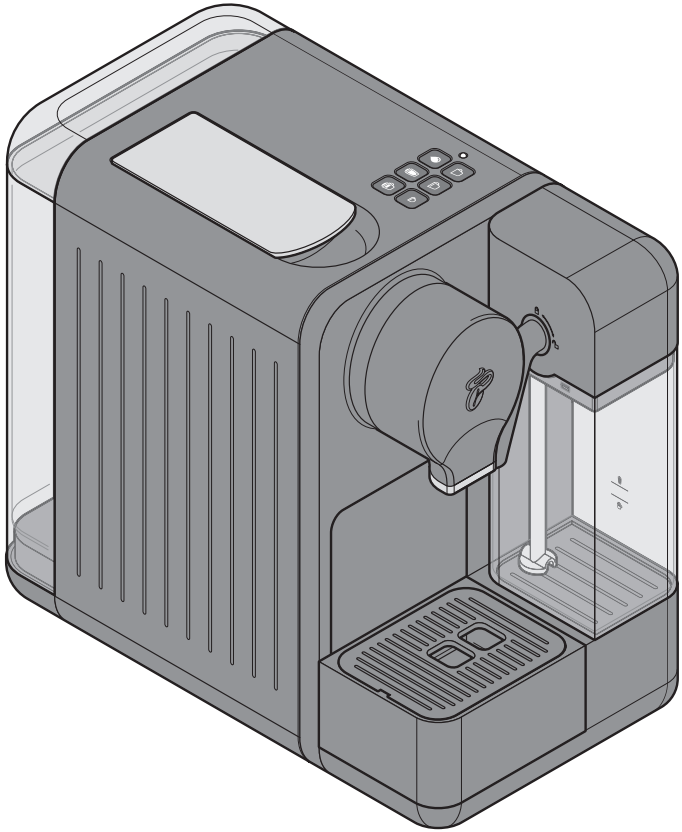

de

fr

it

Original-Betriebsanleitung und Garantie

Notice originale et garantie

Istruzioni per l'uso originali e garanzia

Tchibo GmbH D-22290 Hamburg · 16110HB · 2020-03

de Original-Betriebsanleitung und Garantie für Cafissimo milk

fr Notice originale et garantie pour Cafissimo milk

it Istruzioni per l'uso originali e garanzia per Cafissimo milk

en The English version can be found here: www.tchibo.de/anleitungen-375273-en

Inhalt

4 Zu dieser Anleitung

4 Verwendungszweck

5 Einsatzort

5 Sicherheitshinweise

8 Auf einen Blick (Lieferumfang)

9 Bedienfeld – Funktion der Tasten

9 Inbetriebnahme - vor dem ersten Gebrauch

12 Maschine durchspülen

13 Das beste Aroma - der beste Geschmack

13 Groβe / kleine Tassen oder Gläser unterstellen

14 Maschine ein-/ausschalten
14 Standby-Modus - Ruhemodus

14 Wasserbehälter füllen

15 Getränk ohne Milch zubereiten
15 Espresso, Caffè Crema oder Kaffee

16 Getränke mit Milch zubereiten
16 Milchbehälter füllen
17 Cappuccino
17 Aufgeschäumte Milch
18 Milchsystem spülen

18 Nach dem Gebrauch

19 Stärke des Getränks (Getränkemenge) anpassen

21 Reinigen

25 Entkalken

27 Störung / Abhilfe

28 Konformitätserklärung

29 Entsorgen

29 Technische Daten

30 Garantie

30 Service und Reparatur

31 Cafissimo Service

Wir prüfen vor der Auslieferung jede Maschine sorgfältig und testen sie mit Kaffee-Kapseln und Wasser. Trotz gründlicher Reinigung ist es daher möglich, dass sich noch minimale Reste von Kaffee oder Wasser in der Maschine befinden. Dies ist kein Zeichen mangelnder Qualität – das Gerät befindet sich in einwandfreiem Zustand.

de

Zu dieser Anleitung

Lesen Sie die Sicherheitshinweise und benutzen Sie die Maschine nur wie in dieser Anleitung beschrieben, damit es nicht versehentlich zu Verletzungen oder Schäden kommt. Bewahren Sie diese Anleitung zum späteren Nachlesen auf. Bei Weitergabe der Maschine ist auch diese Anleitung mitzugeben.

Zeichen in dieser Anleitung:

Dieses Zeichen warnt vor Verletzungsgefahren.

Dieses Zeichen warnt vor Verletzungsgefahren durch Elektrizität.

Signalwörter:
GEFAHR warnt vor möglichen schweren Verletzungen und Lebensgefahr,
WARNUNG warnt vor Verletzungen oder schweren Sachschäden,
VORSICHT warnt vor leichten Verletzungen oder Sachschäden.

So sind ergänzende Informationen gekennzeichnet.

Verwendungszweck

Die Maschine ist für folgende Verwendungszwecke konzipiert:

- Zubereiten von herkömmlichem Kaffee, Caffè Crema und Espresso mit Kapseln der Marke Tchibo Cafissimo.
- Zubereiten von Kaffee-/Milchspezialitäten.

Die Maschine ist dazu bestimmt, im Haushalt und haushaltsähnlichen Bereichen verwendet zu werden, wie beispielsweise

- in Läden, Büros oder ähnlichen Arbeitsumgebungen,
- in landwirtschaftlichen Anwesen,

- von Gästen in Hotels, Motels, Frühstückspensionen und anderen Wohneinrichtungen.

Wenn die Maschine gewerblich eingesetzt wird, muss sie von geschultem Personal beaufsichtigt und gereinigt werden. Eine über die Reinigung und Entkalkung hinausgehende Wartung ist für die Maschine nicht erforderlich.

Einsatzort

Stellen Sie die Maschine in einem trockenen Innenraum auf. Vermeiden Sie hohe Luftfeuchtigkeit oder Staubkonzentration. Die Maschine ist für den Gebrauch bei einer Umgebungstemperatur von +10 bis +40 °C ausgelegt.

Sicherheitshinweise ⚠

GEFAHR für Kinder und Personen mit eingeschränkter Fähigkeit Geräte zu bedienen

- Dieses Gerät kann von Kindern ab 8 Jahren sowie von Personen mit verringerten physischen, sensorischen oder geistigen Fähigkeiten oder mit Mangel an Erfahrung oder Wissen verwendet werden, sofern sie beaufsichtigt werden oder in den sicheren Gebrauch des Gerätes unterwiesen wurden und die daraus resultierenden Gefahren verstehen.
- Kinder dürfen das Gerät nicht reinigen, es sei denn, sie sind über 8 Jahre alt und werden dabei beaufsichtigt. Das Gerät ist wartungsfrei.
- Kinder dürfen nicht mit dem Gerät spielen. Halten Sie Kinder unter 8 Jahren und Haustiere von Gerät und Netzkabel fern.
- Stellen Sie die Maschine für Kinder unerreichbar auf.
- Halten Sie Kinder von Verpackungsmaterial fern. Es besteht u.a. Erstickungsgefahr!

GEFAHR durch Elektrizität

- Tauchen Sie Maschine, Stecker und Netzkabel niemals in Wasser, da dann die Gefahr eines elektrischen Schlages besteht. Reinigen Sie die Maschine nicht mit einem Wasserstrahl und stellen Sie sie nicht so auf, dass sie mit einem Wasserstrahl gereinigt werden könnte. Fassen Sie den Netzstecker nie mit feuchten Händen an. Benutzen Sie die Maschine nicht im Freien.
- Betreiben Sie die Maschine nie unbeaufsichtigt.
- Schließen Sie die Maschine nur an eine vorschriftsmäßig installierte Steckdose mit Schutzkontakten an, deren Netzspannung mit den technischen Daten der Maschine übereinstimmt.
- Das Netzkabel darf nicht geknickt oder gequetscht werden. Halten Sie es von scharfen Kanten und Hitzequellen fern.
- Benutzen Sie die Maschine nicht, wenn Maschine, Netzkabel oder Netzstecker beschädigt sind oder die Maschine heruntergefallen ist.

- Stellen Sie keine Getränke oder andere Gegenstände oben auf der Maschine ab.
- Nehmen Sie keine Veränderungen an Maschine, Netzkabel oder anderen Teilen vor. Elektrogeräte dürfen nur durch Elektro-Fachkräfte repariert werden, da durch unsachgemäße Reparaturen erhebliche Folgeschäden entstehen können. Lassen Sie Reparaturen in einer Fachwerkstatt oder durch unseren Kundenservice durchführen.
- Wenn das Netzkabel dieses Gerätes beschädigt wird, muss es durch den Hersteller oder seinen Kundendienst oder durch eine ähnlich qualifizierte Person ersetzt werden, um Gefährdungen zu vermeiden.
- Ziehen Sie den Netzstecker aus der Steckdose, ...
  ... wenn eine Störung auftritt,
  ... wenn Sie die Maschine längere Zeit nicht benutzen,
  ... bevor Sie die Maschine reinigen.
  Ziehen Sie dabei am Netzstecker, nicht am Netzkabel.
- Um die Maschine vollständig von der Stromversorgung zu trennen, ziehen Sie den Netzstecker aus der Steckdose.

WARNUNG vor Brand

- Stellen Sie die Maschine zum Betrieb frei auf, keinesfalls direkt an einer Wand oder in einer Ecke, in einem Schrank, an einer Gardine o.Ä.
- Decken Sie die Maschine während des Betriebs nicht ab (z.B. durch Zeitschriften, Decken, Kleidung o.Ä.).

WARNUNG vor Gesundheitsschäden

- Leeren und reinigen Sie den Kapsel-Auffangbehälter und die Abtropfschale regelmäßig.
- Wenn Sie das Gerät länger nicht benutzen, leeren Sie den Wasserbehälter, den Kapsel-Auffangbehälter und die Abtropfschale.
- Wechseln Sie das Wasser im Wasserbehälter täglich, um Keimbildung vorzubeugen.
- Milch ist ein schnell verderbliches Lebensmittel und daher anfällig für Keimbildung. Achten Sie deshalb insbesondere bei der Zubereitung von Kaffeespezialitäten mit Milch auf absolute Sauberkeit. Reinigen Sie alle Teile des Milchbehälters nach jedem Gebrauch gründlich.
- Verwenden Sie ausschließlich die in dieser Anleitung angegebenen Reinigungs- bzw. Entkalkungsmittel und die entsprechenden Reinigungsutensilien, um das Gerät zu reinigen. Die Verwendung anderer Reinigungsmittel birgt Gesundheitsrisiken.

WARNUNG vor Verbrühungen/Verbrennungen

- Fassen Sie während sowie unmittelbar nach dem Gebrauch nicht an den Kaffee- bzw. Milch-Auslauf. Vermeiden Sie den Kontakt mit dem herauslaufenden Getränk.
- Klappen Sie während des Betriebs nicht den Hebel hoch, lassen Sie den Kapseleinwurf geschlossen und ziehen Sie nicht die Frontschublade mit dem Kapsel-Auffangbehälter heraus.

- Nach dem Gebrauch verfügen die Oberflächen des Heizelementes noch über Restwärme.

VORSICHT vor Verletzungen oder Sachschäden

- **Verwenden Sie ausschließlich Original Tchibo Cafissimo Kapseln.** Verwenden Sie keine Kapseln anderer Hersteller, keine beschädigten oder deformierten Kapseln und füllen Sie auch niemals loses Kaffeepulver oder Kaffeebohnen ein, da dies die Maschine beschädigt. Eine Reparatur wird in diesem Fall nicht von der Garantie abgedeckt.
- Verwenden Sie die Maschine nur mit eingesetzter Frontschublade bzw. Kapsel-Auffangbehälter.
- Füllen Sie nur frisches, kaltes Leitungs- bzw. Trinkwasser in den Wasserbehälter. Verwenden Sie kein kohlensäurehaltiges Mineralwasser oder andere Flüssigkeiten.
- Entkalken Sie die Maschine, sobald dies angezeigt wird.
- Im Kapseleinwurf befinden sich zwei Dorne. Diese beiden Dorne durchstoßen die Kapsel beim Herunterdrücken des Hebels von beiden Seiten. Fassen Sie niemals in den Kapseleinwurf. Halten Sie Finger oder Gegenstände vom Kapseleinwurf fern, während Sie den Hebel herunterklappen.
- Heben Sie die Maschine nicht am Hebel hoch. Um sie zu bewegen, fassen Sie sie am Außengehäuse an.
- Stellen Sie die Maschine auf eine stabile, ebene Fläche, die gut ausgeleuchtet und gegen Feuchtigkeit und Wärme unempfindlich ist.
- Stellen Sie die Maschine nicht auf eine Herdplatte, direkt neben einen heißen Ofen, Heizkörper o.Ä., damit das Gehäuse nicht schmilzt.
- Verlegen Sie das Netzkabel so, dass es nicht zur Stolperfalle werden kann. Lassen Sie es nicht über eine Kante hängen, damit die Maschine nicht versehentlich daran heruntergezogen werden kann.
- Die Maschine ist mit rutschfesten Füßen ausgestattet. Arbeitsflächen sind mit einer Vielfalt von Lacken und Kunststoffen beschichtet und werden mit verschiedensten Pflegemitteln behandelt. Daher kann nicht völlig ausgeschlossen werden, dass manche dieser Stoffe Bestandteile enthalten, die die Gerätefüße angreifen und aufweichen. Legen Sie ggf. eine rutschfeste Unterlage unter die Maschine.
- Die Maschine darf keiner Temperatur unter 4 °C ausgesetzt werden. Das Restwasser im Heizsystem könnte gefrieren und Schäden verursachen.
- Schalldruckpegel <70dB(A).

Auf einen Blick (Lieferumfang)

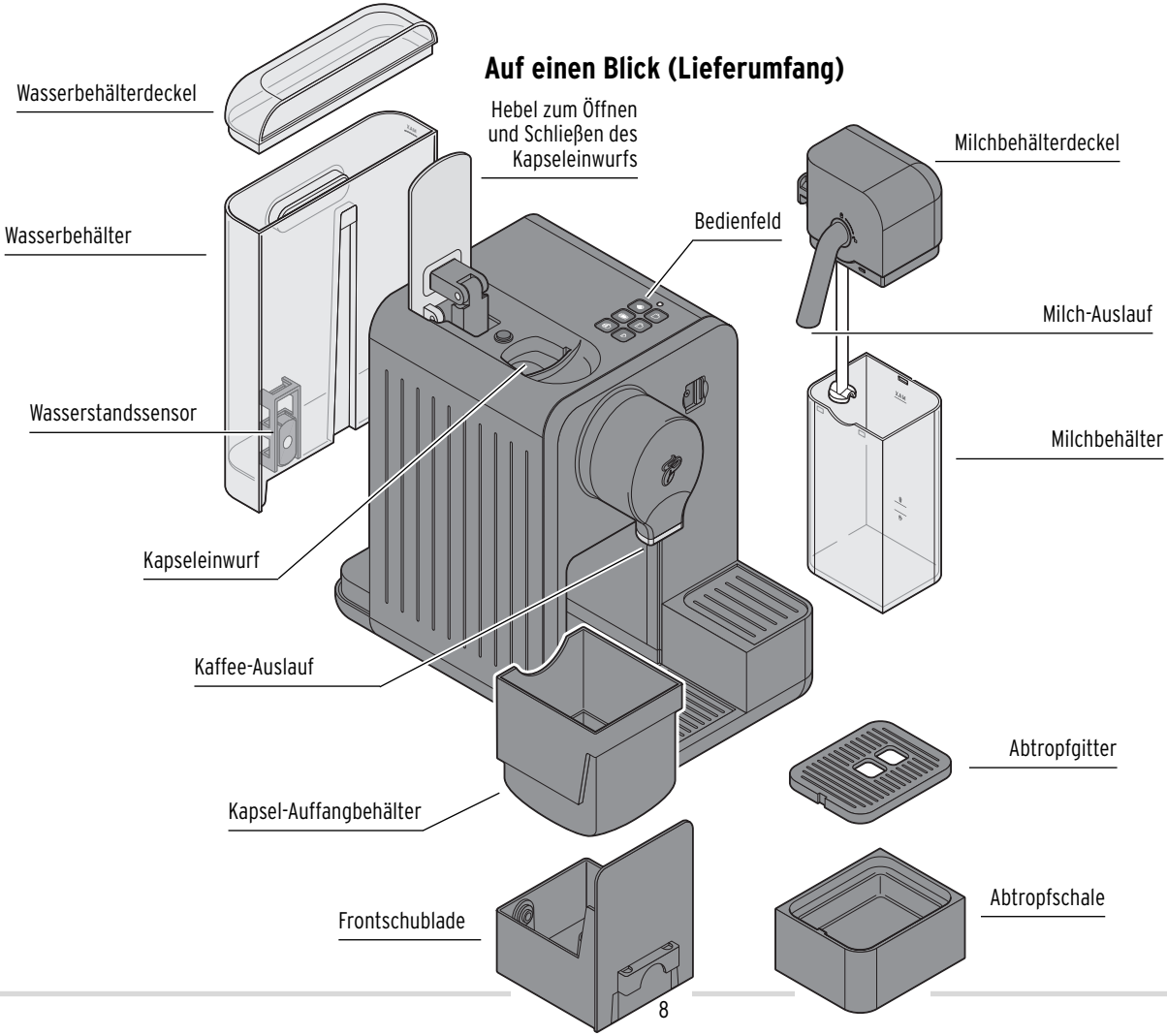

Bedienfeld – Funktion der Tasten

Kontroll-Leuchte
- **Blinkt rot** (Wasserbehälter leer)
- **Leuchtet gelb** (Maschine muss entkalkt werden)

Maschine einschalten
(eine beliebige Taste drücken)

Maschine ausschalten
(Espresso + Caffè Crema gleichzeitig drücken)

Inbetriebnahme - vor dem ersten Gebrauch

1. Nehmen Sie die Maschine aus der Verpackung.
2. Ziehen Sie sämtliche Schutzfolien von der Maschine ab. Entfernen Sie sämtliches Verpackungsmaterial und alle Transportschutzklebestreifen.
3. Stellen Sie die Maschine ...
   ... auf eine ebene, gegen Feuchtigkeit unempfindliche Oberfläche bzw. Arbeitsplatte.
   ... in die Nähe einer Steckdose. Die Länge des Anschlusskabels beträgt ca. 80 cm.
   ... mit mindestens 1 m Abstand zu heißen, brennbaren Flächen (Herdplatte, Ofen, Heizkörper o.Ä.) auf.
   ... 15 cm fern von Wänden auf.

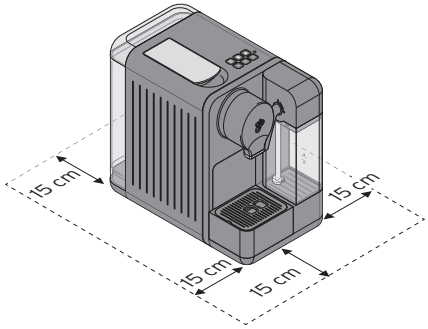

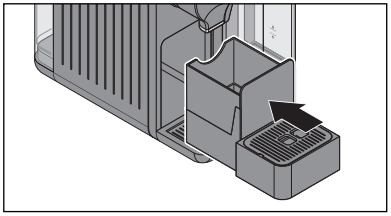

4. Vergewissern Sie sich, dass der Kapsel-Auffangbehälter korrekt in der Frontschublade sitzt. Die Frontschublade muss bis zum Anschlag eingeschoben und die Abtropfschale korrekt eingesetzt sein.

de

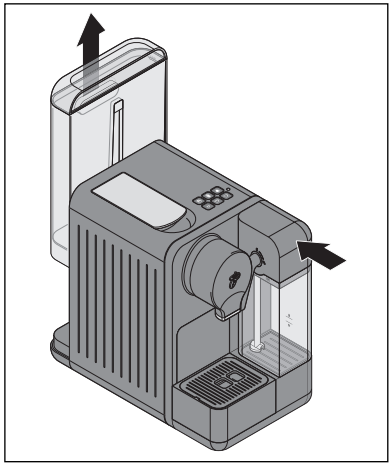

5. Vergewissern Sie sich, dass der Milchbehälter bis zum Anschlag in den Anschluss der Maschine eingeschoben ist.
6. Ziehen Sie den Wasserbehälter gerade nach oben aus der Maschine heraus.
7. Reinigen Sie den Wasserbehälter wie im Kapitel „Reinigen“ beschrieben.

.

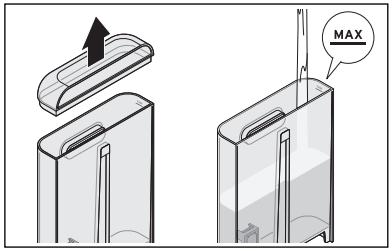

8. Füllen Sie den Wasserbehälter anschließend bis zur **MAX**-Markierung mit frischem, kaltem Leitungs- bzw. Trinkwasser.

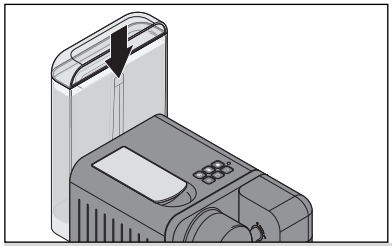

9. Setzen Sie den Wasserbehälter wieder in die Maschine ein. Drücken Sie ihn bis zum Anschlag herunter.

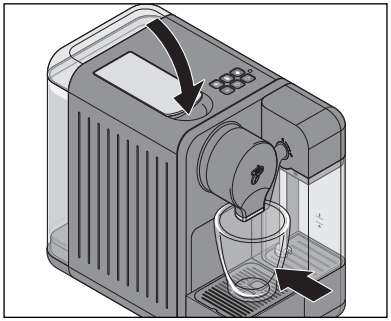

10. Der Hebel muss heruntergeklappt sein. Klappen Sie ihn ggf. herunter.
11. Stellen Sie eine leere Tasse unter den Kaffee-Auslauf.

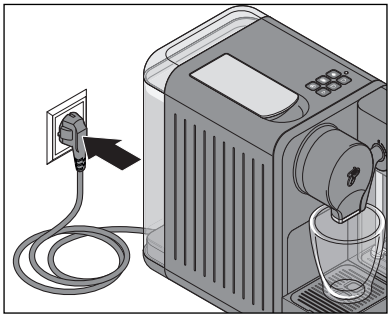

12. Stecken Sie den Stecker in eine gut erreichbare Steckdose.

13. Drücken Sie kurz eine beliebige Taste, um die Maschine einzuschalten.

Ein kurzer Signalton ertönt.

Die Kontroll-Leuchte blinkt gelb und die 3 unteren Tasten blinken weiß.

14. Drücken Sie die Taste **Caffè Crema**.

Die Pumpe startet. Die Pumpe spült kaltes Wasser durch die Leitungen, das in die untergestellte Tasse läuft.
Abschließend ertönen 2 Signaltöne.

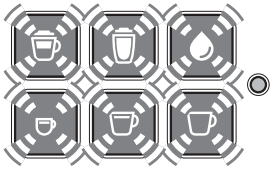

Die Kontroll-Leuchte erlischt.
Alle Tasten blinken; die Maschine heizt zur Zubereitung auf.

Sobald die Maschine aufgeheizt ist, ertönt ein Signalton.
Die 6 Tasten leuchten konstant.

15. Drücken Sie kurz die Taste **Milchsystem spülen**, um die Leitungen bzw. Verbindungsschläuche zum Milchbehälter durchzuspülen.

Das Spülen dauert ca. 50 Sekunden.
Abschließend ertönen 2 Signaltöne.

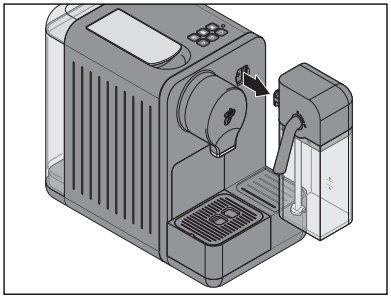

16. Gießen Sie das Wasser in der untergestellten Tasse weg.
17. Ziehen Sie den Milchbehälter gerade nach vorne aus der Maschine heraus.
18. Reinigen Sie den Milchbehälter wie im Kapitel „Reinigen“ beschrieben.
19. Spülen Sie die Maschine 2x durch wie im Kapitel „Maschine durchspülen“ beschrieben. Danach ist die Maschine einsatzbereit.

de

Maschine durchspülen

Nach der ersten Inbetriebnahme oder wenn Sie die Maschine länger als 2 Tage nicht genutzt haben, spülen Sie die Maschine durch, indem Sie 2 Tassen Wasser (ohne Kapsel) durchlaufen lassen.

Der Milchbehälter wird für das Durchspülen der Maschine nicht benötigt. Sie können ihn aber angeschlossen lassen.

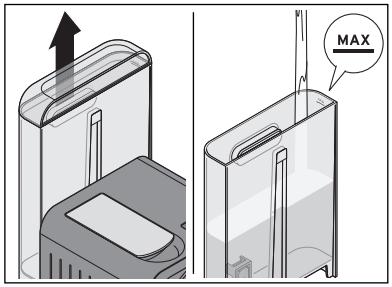

1. Ziehen Sie den Wasserbehälter gerade nach oben aus der Maschine heraus.
2. Füllen Sie den Wasserbehälter bis zur **MAX**-Markierung mit frischem, kaltem Leitungs- bzw. Trinkwasser.

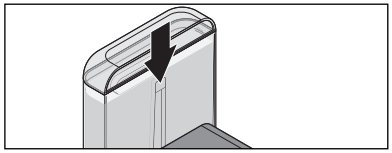

3. Setzen Sie den Wasserbehälter wieder in die Maschine ein und drücken Sie ihn bis zum Anschlag herunter.

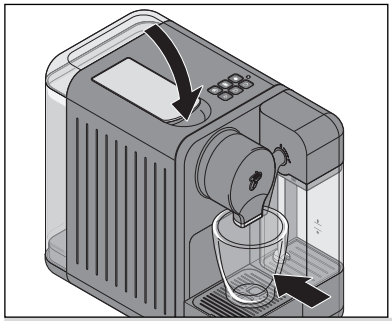

4. Klappen Sie ggf. den Hebel herunter, **ohne eine Kapsel einzusetzen**.
5. Stellen Sie eine leere Tasse unter den Kaffee-Auslauf.

6. Drücken Sie eine beliebige Taste, um die Maschine einzuschalten.

Ein kurzer Signalton ertönt.

7. Sobald alle Tasten konstant leuchten, drücken Sie die Taste **Caffè Crema**.

Die Pumpe spült Wasser durch die Leitungen, das in die untergestellte Tasse läuft. Am Ende des Spülvorgangs ertönt ein Signalton.

8. Gießen Sie das Wasser weg.
9. Wiederholen Sie die Schritte 7 und 8.
10. Leeren Sie zum Schluss die Frontschublade und ggf. den Kapsel-Auffangbehälter:

▷ Heben Sie die Abtropfschale ab.

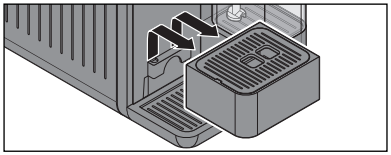

▷ Ziehen Sie die Frontschublade wie abgebildet heraus.

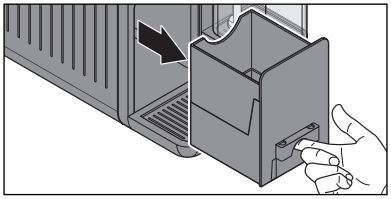

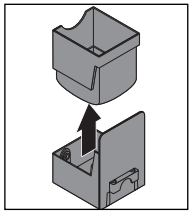

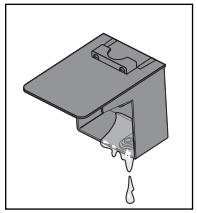

▷ Entnehmen Sie den Kapsel-Auffangbehälter (linke Abbildung).

▷ Leeren Sie die Frontschublade und ggf. den Kapsel-Auffangbehälter (rechte Abbildung).

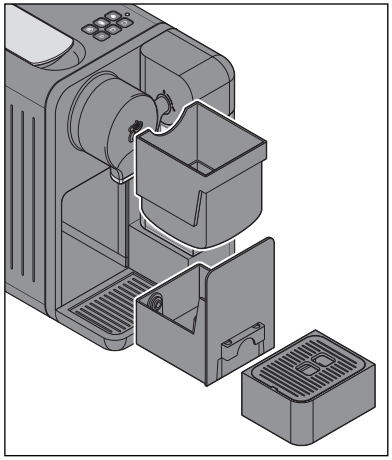

11. Setzen Sie alle Teile wieder in die Maschine ein.

Das beste Aroma - der beste Geschmack

Eine Kapsel pro Tasse

Jede Kapsel ist für eine Tasse Kaffee, Caffè Crema oder Espresso portioniert.

Volles Aroma

Setzen Sie eine Kapsel erst ein, wenn Sie sie benötigen. Die Kapsel wird beim Einsetzen angestochen. Bleibt sie dann ungenutzt, verfliegt das Aroma.

Tasse vorwärmen

Füllen Sie die Tasse mit heißem Wasser, das Sie kurz vor Gebrauch der Tasse weggießen. So schmeckt Ihr Kaffee-Getränk am besten.

Stärke des Getränks

Die Stärke des Getränks regulieren Sie nach Ihrem persönlichen Geschmack, indem Sie die Wassermenge anpassen. Das geht ganz einfach und ist im Kapitel „Stärke des Getränks (Getränkemenge) anpassen“ beschrieben.

de

Große / kleine Tassen oder Gläser unterstellen

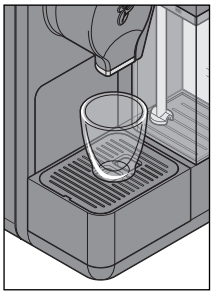

Für kleine Tassen lassen Sie das Abtropfgitter eingesetzt.

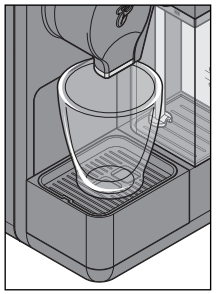

Für große Tassen drehen Sie das Abtropfgitter um.

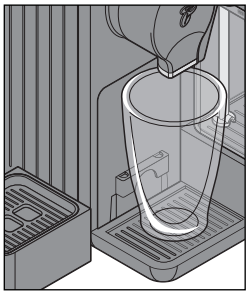

Für hohe Gläser und Kaffeebecher nehmen Sie die Abtropfschale ab.

Maschine ein-/ausschalten

Maschine einschalten

▷ Drücken Sie kurz eine beliebige Taste, um die Maschine einzuschalten.

Ein kurzer Signalton ertönt.

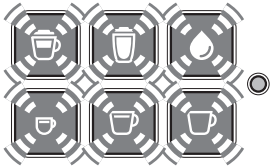

Alle Tasten blinken; die Maschine heizt zur Zubereitung auf.

Sobald die Maschine aufgeheizt ist, ertönt ein Signalton.
Alle Tasten leuchten konstant.

Ist der Milchbehälter nicht angeschlossen, leuchten nur die unteren 3 Kaffee-Tasten.

Maschine ausschalten

▷ Um die Maschine auszuschalten, drücken Sie gleichzeitig kurz die Taste **Espresso** und die Taste **Caffè Crema**.

Standby-Modus – Ruhemodus

Wenn etwa 9 Minuten lang keine Taste gedrückt wird, schaltet sich die Maschine automatisch in den Standby-Modus. Alle Tasten erlöschen.
Die Maschine verbraucht nun nur noch geringfügig Strom. Dies ist einerseits eine Sicherheitsfunktion, andererseits wird dadurch Energie gespart.
Wir empfehlen die Maschine jedoch nach Gebrauch stets manuell auszuschalten.

Um die Maschine vollständig von der Stromversorgung zu trennen, ziehen Sie den Netzstecker aus der Steckdose.

Wasserbehälter füllen

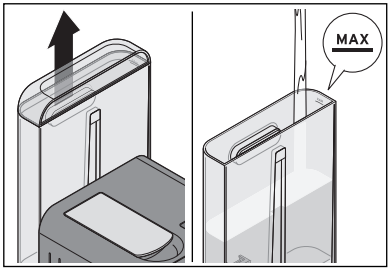

1. Ziehen Sie den Wasserbehälter gerade nach oben aus der Maschine heraus.
2. Füllen Sie den Wasserbehälter bis zur **MAX**-Markierung mit frischem, kaltem Leitungs- bzw. Trinkwasser.

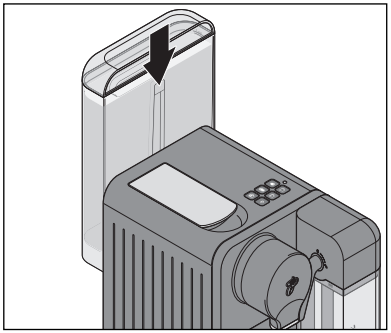

3. Setzen Sie den Wasserbehälter wieder in die Maschine ein und drücken Sie ihn bis zum Anschlag herunter.

Getränk ohne Milch zubereiten

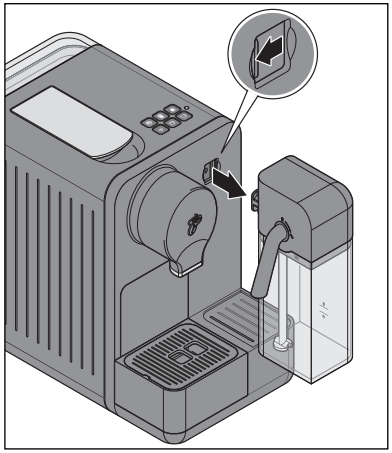

Wenn Sie einen Kaffee ohne Milch zubereiten möchten, brauchen Sie den Milchbehälter nicht anschließen:

▷ Ziehen Sie den Milchbehälter nach vorne ab.

▷ Wir empfehlen die Abdeckung an der Maschine zu schließen, um den Anschluss vor Staub zu schützen.

Wenn Sie Cappuccino oder Milchschaum zubereiten möchten, gehen Sie vor wie im Kapitel „Getränke mit Milch zubereiten" beschrieben.

Espresso, Caffè Crema oder Kaffee

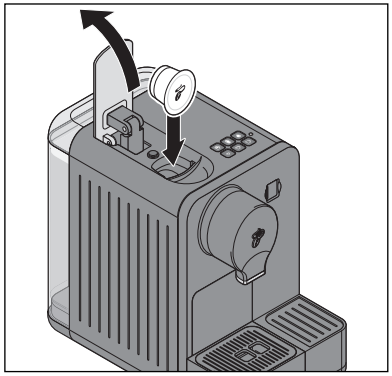

1. Klappen Sie den Hebel bis zum Anschlag zurück und setzen Sie eine Cafissimo Kapsel wie abgebildet mit dem Deckel zur Frontseite ein.

Die Kapsel muss unversehrt sein: Nicht anstechen und nicht den Kapseldeckel entfernen, keine deformierte Kapsel einsetzen!

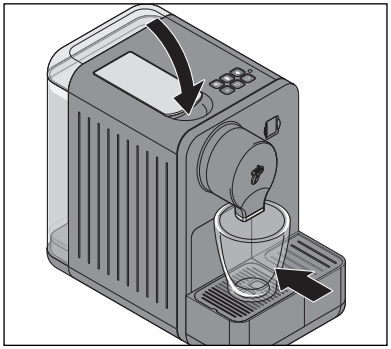

2. Klappen Sie den Hebel ganz herunter. Die eingesetzte Kapsel wird dabei in Boden und Deckel angestochen.
3. Stellen Sie eine leere Tasse oder einen Becher unter den Kaffee-Auslauf.
4. Drücken Sie die Kaffee-Taste, die der eingesetzten Kapsel entspricht:

Espresso,

Caffè Crema oder

Kaffee.

de

Der Brühvorgang startet und stoppt automatisch.
Am Ende des Brühvorgangs ertönt ein Signalton.

▷ Wenn Sie den Brühvorgang vorzeitig stoppen möchten, drücken Sie dieselbe Getränke-Taste während des Brühvorgangs noch einmal.

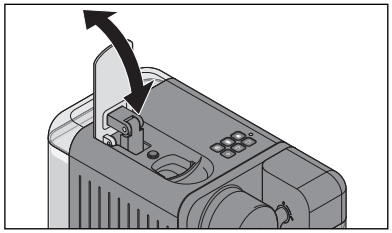

5. Klappen Sie den Hebel bis zum Anschlag zurück, damit die verbrauchte Kapsel in den Auffangbehälter fällt.

Bei Espresso und Caffè Crema wird, wie bei professionellen Espressomaschinen, eine kleine Menge Espresso bzw. Caffè Crema vorgebrüht, damit sich das Aroma optimal entfalten kann. Dieser Vorgang ist durch einen kurzen Stopp am Anfang des Brühvorgangs bemerkbar.
Normaler Kaffee wird wie bei einer herkömmlichen Filterkaffeemaschine ohne Vorbrühen zubereitet.

Voreinstellung beim Kauf der Maschine:
Espresso ca. 40 ml I **Caffè Crema** ca. 125 ml I **Kaffee** ca. 125 ml

Tipp: Die Stärke des Getränks können Sie regulieren, indem Sie die Wassermenge anpassen. Wie Sie dazu vorgehen, finden Sie im Kapitel „Stärke des Getränks (Getränkemenge) anpassen".

Getränke mit Milch zubereiten

Milchbehälter füllen

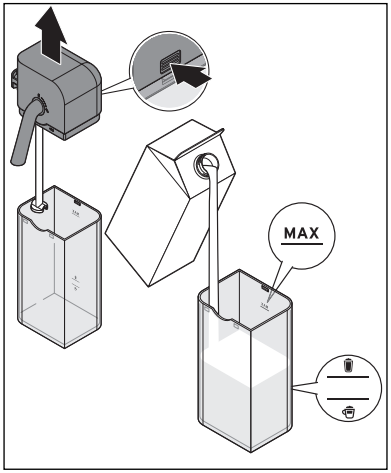

1. Drücken Sie die Entriegelungstaste am Milchbehälterdeckel und ziehen Sie den Deckel nach oben ab.
2. Füllen Sie den Milchbehälter maximal bis zur MAX-Markierung mit Milch und mindestens bis zur Markierung für aufgeschäumte Milch bzw. bis zur Markierung für Cappuccino.

Tipp: Verwenden Sie kühlschrankkalte Milch mit einem Fettgehalt von mindestens 1,5%.

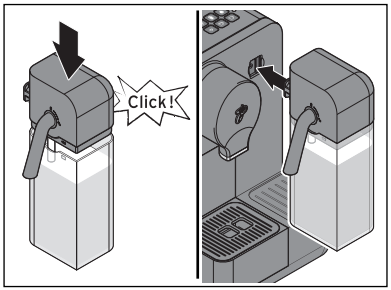

3. Setzen Sie den Deckel wieder auf den Milchbehälter. Er muss hörbar und spürbar einrasten.
4. Schieben Sie den Milchbehälter bis zum Anschlag in den Anschluss.

Cappuccino

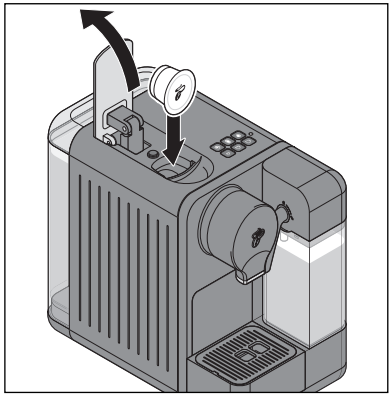

1. Klappen Sie den Hebel bis zum Anschlag zurück und setzen Sie eine Kapsel wie abgebildet mit dem Deckel zur Frontseite ein.

Tipp: Nehmen Sie für die Zubereitung eines Cappuccinos eine Espresso-Kapsel.

Die Kapsel muss unversehrt sein: Nicht anstechen und nicht den Kapseldeckel entfernen, keine deformierte Kapsel einsetzen!

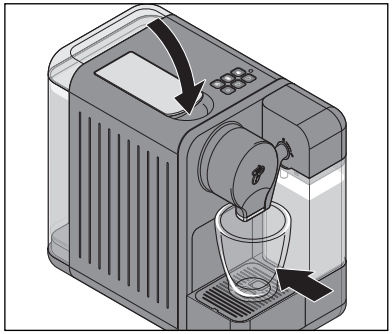

2. Klappen Sie den Hebel ganz herunter. Die eingesetzte Kapsel wird dabei in Boden und Deckel angestochen.
3. Stellen Sie eine leere Tasse oder einen Becher unter den Kaffee- bzw. Milch-Auslauf.

4. Drücken Sie die Taste **Cappuccino**.

Der Aufschäum- und Brühvorgang startet und stoppt automatisch.
Am Ende des Brühvorgangs ertönt ein Signalton.

▷ Wenn Sie den Aufschäum- und/oder Brühvorgang vorzeitig stoppen möchten, drücken Sie Taste **Cappuccino** während des Aufschäumvorgangs und/oder während des Brühvorgangs noch einmal.

Voreinstellung beim Kauf der Maschine:
Cappuccino (Milchschaum ca. 90 ml, Espresso ca. 40 ml)

Tipp: Die Stärke des Getränks können Sie regulieren, indem Sie die Milchschaummenge oder die Getränkemenge anpassen. Wie Sie dazu vorgehen, finden Sie im Kapitel „Stärke des Getränks (Getränkemenge) anpassen“.

Aufgeschäumte Milch

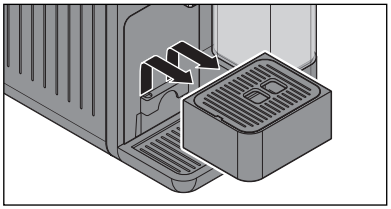

1. Heben Sie bei Bedarf die Abtropfschale ab.

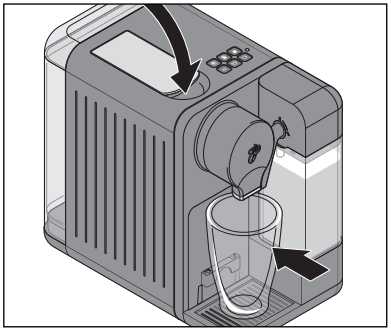

2. Klappen Sie ggf. den Hebel herunter. **Legen Sie keine Kapsel ein**.
3. Stellen Sie ein hohes Glas unter den Milch-Auslauf.

4. Drücken Sie die Taste **Milchschaum zubereiten**.

Der Aufschäumvorgang startet und stoppt automatisch.
Am Ende ertönt ein Signalton.

▷ Wenn Sie den Aufschäumvorgang vorzeitig stoppen möchten, drücken Sie die Taste **Milchschaum zubereiten** während des Aufschäumvorgangs noch einmal.

Voreinstellung beim Kauf der Maschine:
Milchschaum ca. 130 ml

de

Tipp: Die Milchschaummenge können Sie individuell anpassen. Wie Sie dazu vorgehen, finden Sie im Kapitel „Stärke des Getränks (Getränkemenge) anpassen".

Milchsystem spülen

Milch ist ein leicht verderbliches Lebensmittel. Für perfekten Milchschaum und eine optimale Hygiene spülen Sie das Milchsystem **immer direkt nach der Zubereitung** von Milchgetränken. Das Spülen des Milchbehälters ersetzt keinenfalls das tägliche Reingen. **Reinigen Sie den Milchbehälter am Ende des Tages wie im Kapitel „Reinigen" beschrieben**.

▷ Drücken Sie die Taste **Milchsystem spülen**, um die Leitungen bzw. Verbindungsschläuche zum Milchbehälter durchzuspülen.

Das Spülen dauert ca. 50 Sekunden.
Abschließend ertönen 2 Signaltöne.

Nach dem Gebrauch

▷ Leeren Sie regelmäßig die Frontschublade, den Kapsel-Auffangbehälter und die Abtropfschale:

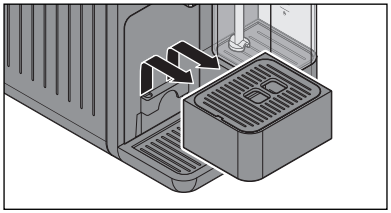

1. Heben Sie die Abtropfschale ab.

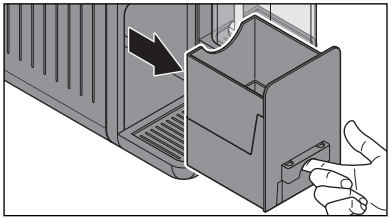

2. Ziehen Sie die Frontschublade wie abgebildet heraus.

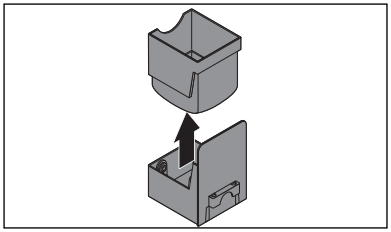

3. Entnehmen Sie den Kapsel-Auffangbehälter.
   Der Kapsel-Auffangbehälter muss täglich geleert werden bzw. wenn er voll ist.
   In den Auffangbehälter passen ca. 6 Kapseln hinein.

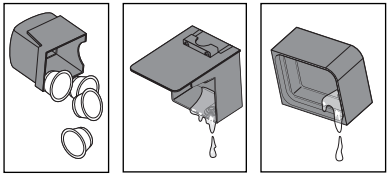

4. Leeren Sie den Kapsel-Auffangbehälter.
5. Leeren Sie die Frontschublade.
6. Leeren Sie ggf. die Abtropfschale.

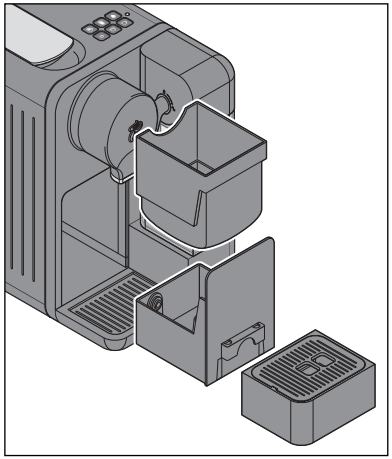

7. Setzen Sie alle Teile in umgekehrter Reihenfolge wieder in die Maschine ein.

Stärke des Getränks (Getränkemenge) anpassen

Die Stärke des Getränks regulieren Sie nach Ihrem persönlichen Geschmack, indem Sie die Getränke- oder die Milchschaummenge anpassen. Dies können Sie für einen einzelnen Brühvorgang bzw. Aufschäumvorgang durchführen oder speichern.

Stärke für den aktuellen Brühvorgang anpassen (ohne zu speichern)

▷ Wenn Ihnen das Getränk geschmacklich **zu schwach** ist, stoppen Sie den Wasserdurchlauf vorzeitig durch Drücken der blinkenden Getränke-Taste.

▷ Wenn Ihnen das Getränk geschmacklich **zu stark** ist, starten Sie den Brühvorgang erneut, ohne eine neue Kapsel einzusetzen. Drücken Sie die Taste noch einmal, sobald genügend Wasser durchgelaufen ist.

Voreinstellung beim Kauf der Maschine:
Espresso ca. 40 ml I **Caffè Crema** ca. 125 ml I **Kaffee** ca. 125 ml
Cappuccino ca. 90 ml augeschäumte Milch, ca. 40 ml Espresso
Aufgeschäumte Milch ca. 130 ml

Die Wassermenge kann zwischen ca. 30 und 250 ml eingestellt werden.

Stärke des Getränks fest einstellen (speichern)

Sie können die werkseitig eingestellten Getränkemengen dauerhaft verändern. Pro Getränke-Taste ist jeweils eine individuelle Einstellung möglich: Je eine für Espresso, Caffè Crema, Kaffee, Cappuccino und Milchschaum.

Espresso, Caffè Crema und Kaffee

1. Gehen Sie vor wie im Kapitel „Getränke ohne Milch vorbereiten“ beschrieben: Füllen Sie den Wasserbehälter, setzen Sie eine Kapsel ein und stellen Sie eine Tasse unter den Kaffee-Auslauf.

2. Halten Sie die entsprechende Taste gedrückt (z.B. **Caffè Crema**). Nach ca. 2 Sekunden ertönt ein Signalton. Sobald die gewünschte Kaffeemenge in die Tasse gelaufen ist, lassen Sie die Taste los.

Die Einstellung ist gespeichert. Sollte die Einstellung nicht Ihrem Geschmack entsprechen, ändern Sie diese, indem Sie den Vorgang einfach wiederholen.

Cappuccino

1. Gehen Sie vor wie im Kapitel „Getränke mit Milch vorbereiten“ beschrieben: Füllen Sie den Wasserbehälter und den Milchbehälter, setzen Sie eine Kapsel ein und stellen Sie eine Tasse unter den Kaffee- und Milch-Auslauf.

2. Halten Sie die Taste **Cappuccino** gedrückt. Nach ca. 2 Sekunden ertönt ein Signalton. Sobald die gewünschte Milchschaummenge in die Tasse gelaufen ist, lassen Sie die Taste los. Die Einstellung ist gespeichert.
3. Warten Sie, bis die Kaffeezubereitung beginnt.

4. Halten Sie erneut die Taste **Cappucino** gedrückt. Nach ca. 2 Sekunden ertönt ein Signalton. Sobald die gewünschte Kaffeemenge in die Tasse gelaufen ist, lassen Sie die Taste los. Die Einstellung ist gespeichert.

Sollte die Einstellung nicht Ihrem Geschmack entsprechen, ändern Sie diese, indem Sie den Vorgang einfach wiederholen.

Milchschaum

1. Gehen Sie vor wie im Kapitel „Getränke mit Milch vorbereiten“ beschrieben: Füllen Sie den Wasserbehälter und den Milchbehälter und stellen Sie eine Tasse unter den Milch-Auslauf.

2. Halten Sie die Taste **Milchschaum zubereiten** gedrückt. Nach ca. 2 Sekunden ertönt ein Signalton. Sobald die gewünschte Milchschaummenge in die Tasse gelaufen ist, lassen Sie die Taste los. Die Einstellung ist gespeichert.

Sollte die Einstellung nicht Ihrem Geschmack entsprechen, ändern Sie diese, indem Sie den Vorgang einfach wiederholen.

Werkseinstellungen wiederherstellen

Um die ursprünglichen Getränke- bzw. Milchschaummengen wieder einzustellen, gehen Sie wie folgt vor:

1. Schalten Sie die Maschine aus: Drücken Sie hierfür gleichzeitig kurz die Taste **Espresso** und die Taste **Caffè Crema**.

2. Halten Sie dann gleichzeitig die Taste **Caffè Crema** und die Taste **Kaffee** gedrückt.

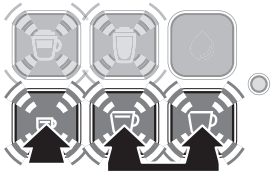

3. Drücken Sie zusätzlich 1x kurz auf die Taste **Espresso**, bis drei Signaltöne zur Bestätigung ertönen und die 5 Getränke-Tasten blinken.
4. Lassen Sie jetzt alle Tasten los.

Die werksseitig eingestellten Getränke- bzw. Milchschaummengen sind wiederhergestellt.

Reinigen

GEFAHR – Lebensgefahr durch Stromschlag

- Schalten Sie die Maschine aus und ziehen Sie den Netzstecker aus der Steckdose, bevor Sie die Maschine reinigen.
- Tauchen Sie Maschine, Netzstecker und Netzkabel niemals in Wasser oder andere Flüssigkeiten.
- Reinigen Sie die Maschine nicht mit einem Wasserstrahl, sondern nur wie nachfolgend beschrieben.

VORSICHT – Sachschäden

Verwenden Sie zum Reinigen keine scharfen Chemikalien, aggressive oder scheuernde Reinigungsmittel.

Gehäuse reinigen

▷ Wischen Sie das Gehäuse mit einem weichen, feuchten Tuch ab.

▷ Wischen Sie bei Bedarf das Fach für den Kapsel-Auffangbehälter mit einem weichen, feuchten Tuch aus.

Wasserbehälter täglich ausspülen

▷ Spülen Sie den Wasserbehälter täglich unter fließendem Wasser aus. So vermeiden Sie, dass Ablagerungen von Kalk oder sonstige Partikel die Öffnung am Boden des Wasserbehälters verstopfen.

Wasserbehälter einmal pro Woche gründlich reinigen

Der Wasserbehälter sollte einmal pro Woche gründlich gereinigt werden.

▷ Reinigen Sie den Wasserbehälter in warmem Wasser unter Zusatz eines Geschirrspülmittels. Spülen Sie ihn unter fließendem Wasser gründlich aus und trocknen Sie ihn danach ab. Er ist nicht spülmaschinengeeignet.

Kapsel-Auffangbehälter und Abtropfschale/-gitter reinigen

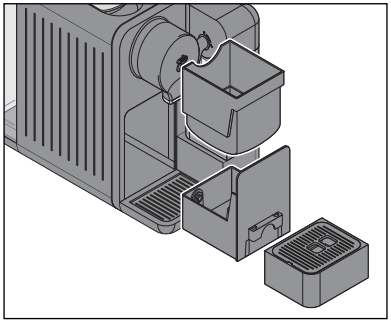

1. Heben Sie die Abtropfschale ab.
2. Nehmen Sie das Abtropfgitter aus der Abtropfschale und leeren Sie die Abtropfschale.
3. Ziehen Sie die Frontschublade heraus und entnehmen Sie den Kapsel-Auffangbehälter.
4. Leeren Sie den Kapsel-Auffangbehälter.
5. Waschen Sie alle Einzelteile unter Zusatz eines Geschirrspülmittels ab. Trocknen Sie die Teile gut ab. Abtropfschale und -gitter, Frontschublade und Kapsel-Auffangbehälter können auch in der Spülmaschine gereinigt werden.
6. Setzen Sie anschließend alle Teile wieder in die Maschine ein.

Milchbehälter reinigen

Wenn Sie mit dem Milchbehälter Milch aufschäumen, müssen Sie ihn **1 Mal am Tag (am besten nach dem letzten Gebrauch bzw. am Ende des Tages)** wie in den folgenden Schritten dargestellt **auseinandernehmen und alle Teile in warmem Wasser mit einem milden Geschirrspülmittel reinigen**; alle Teile sind auch spülmaschinengeeignet. Nur so wird eine umfassende Hygiene, eine hohe Milchschaumqualität und eine lange Lebensdauer des Gerätes sichergestellt.
Das Reinigen muss zusätzlich zum regelmäßigen Spülen des Milchsystems vorgenommen werden.

Milchbehälter (Auf einen Blick)

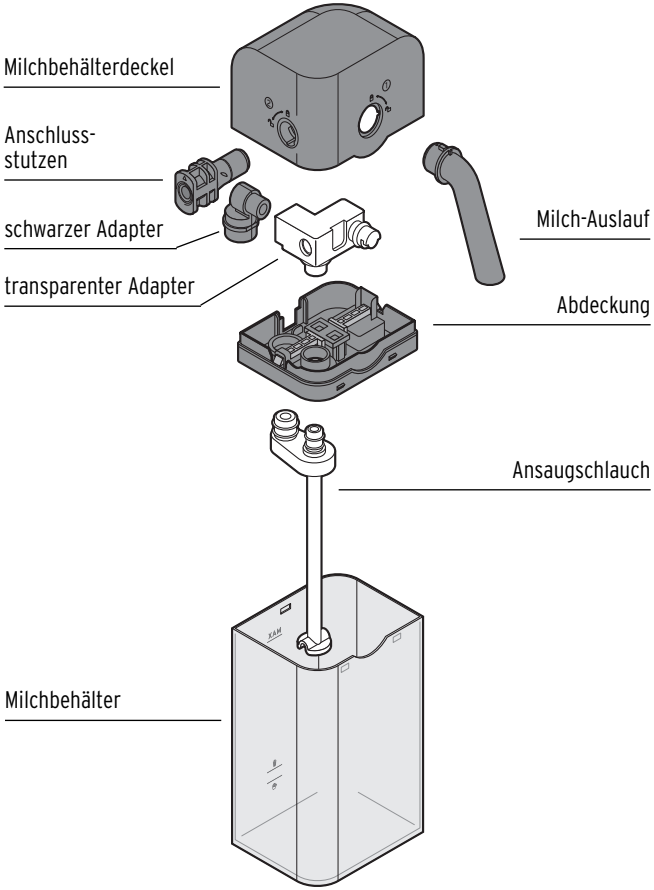

Milchbehälter auseinandernehmen

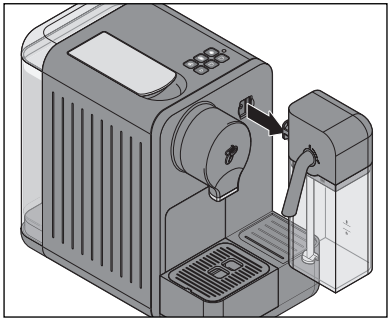

▷ Ziehen Sie den Milchbehälter gerade nach vorne aus der Maschine heraus.

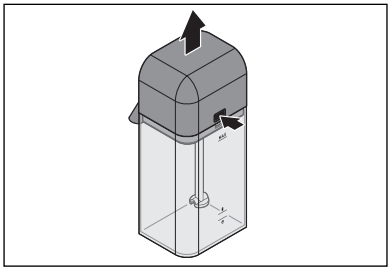

▷ Drücken Sie die Entriegelungs-taste am Milchbehälterdeckel und ziehen Sie den Deckel nach oben ab.

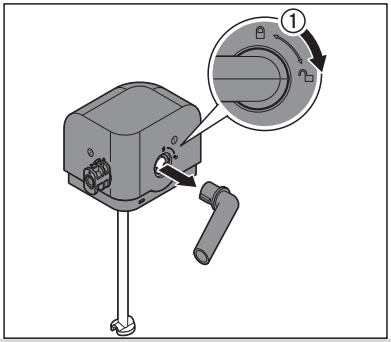

Die Nummern am bzw. im Milch-behälterdeckel helfen Ihnen dabei, den Deckel in der richtigen Reihen-folge auseinanderzunehmen:

1. Drehen Sie den Milch-Auslauf ① im Uhrzeigersinn bis zum Anschlag und ziehen Sie ihn vom Deckel ab.

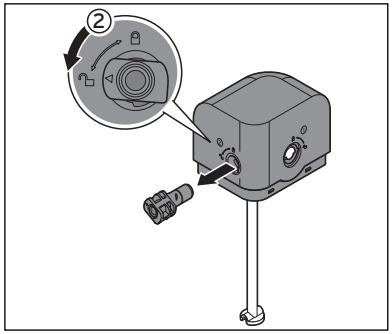

2. Drehen Sie den Anschlussstutzen ② gegen den Uhrzeigersinn bis zum Anschlag und ziehen Sie ihn vom Deckel ab.

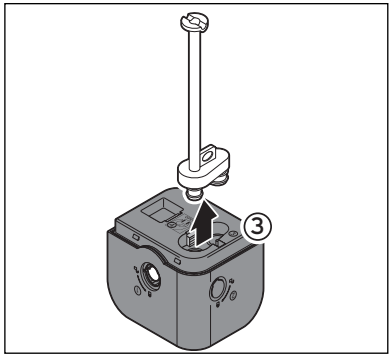

3. Ziehen Sie den Ansaugschlauch ③ nach oben heraus.

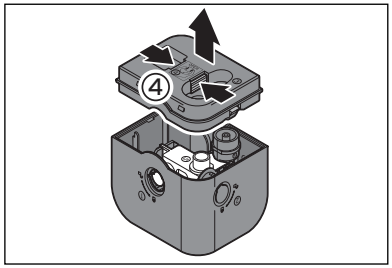

4. Halten Sie die beiden roten Tasten ④ fest gedrückt und ziehen Sie die Abdeckung nach oben ab.

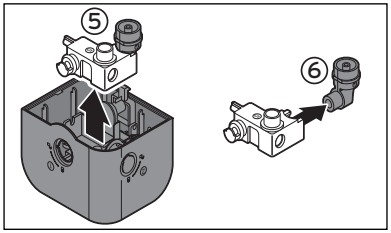

5. Ziehen Sie den transparenten Adapter ⑤ nach oben heraus.
6. Ziehen Sie den schwarzen Adapter ⑥ aus dem transparenten Adapter heraus.
7. Reinigen Sie alle Teile des Milchbehälters sorgfältig in warmem Wasser unter Zusatz eines Geschirrspülmittels. Nehmen Sie ggf. eine weiche Bürste zur Hilfe.
8. Spülen Sie alle Teile anschließend mit klarem, kalten Wasser ab. Trocknen Sie alle Teile sorgfältig ab und lassen Sie sie über Nacht offen trocknen.

- Alle Teile sind auch für die Reinigung in der Spülmaschine geeignet.
- Um die Teile des Milchbehälters optimal zu reinigen, empfehlen wir alle Teile des Milchbehälters regelmäßig in warmem Wasser unter Zusatz des durgol® Milchsystem-Reiniger® - erhältlich in jeder Tchibo Filiale und im Fachhandel - für einige Zeit einzuweichen.

Milchbehälterdeckel zusammensetzen

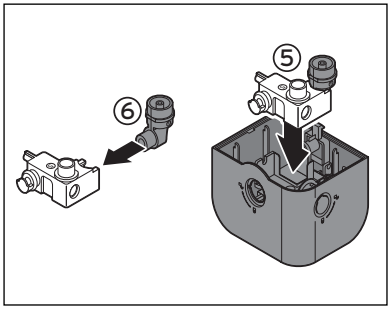

Die Nummern am bzw. im Milchbehälterdeckel helfen Ihnen dabei, den Deckel in der umgekehrten Reihenfolge wieder zusammenzusetzen:

1. Stecken Sie den schwarzen Adapter ⑥ wie abgebildet in den transparenten Adapter.
2. Stecken Sie den transparenten Adapter ⑤ bis zum Anschlag in die Aussparungen im Milchbehälterdeckel.

de

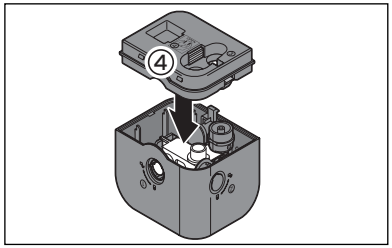

3. Setzen Sie die Abdeckung ④ auf den Milchbehälterdeckel. Die Abdeckung müss hörbar und spürbar einrasten.

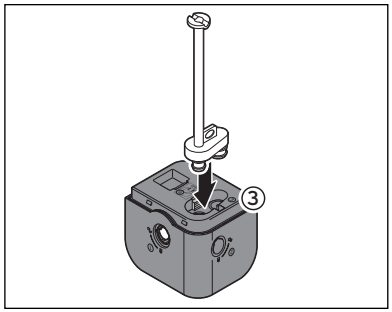

4. Stecken Sie den Ansaugschlauch ③ bis zum Anschlag in die Öffnungen in der Abdeckung.

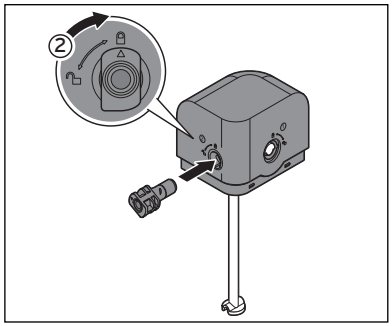

5. Stecken Sie den Anschlussstutzen ② wie abgebildet in den Milchbehälterdeckel und drehen Sie ihn im Uhrzeigersinn bis zum Anschlag.

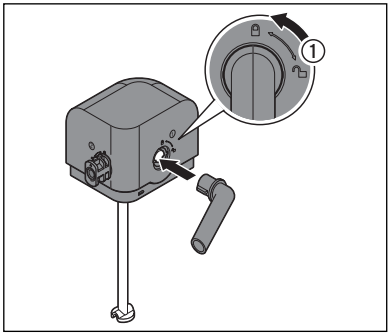

6. Stecken Sie den Milch-Auslauf ① wie abgebildet in den Milchbehälterdeckel und drehen Sie ihn gegen den Uhrzeigersinn bis zum Anschlag.

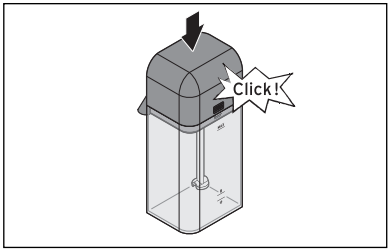

7. Setzen Sie den Deckel wieder auf den Milchbehälter. Er muss hörbar und spürbar einrasten.

Entkalken

Wenn die Kontroll-Leuchte gelb leuchtet, muss die Maschine entkalkt werden. Entkalken Sie sie in den nächsten Tagen. Warten Sie nicht länger, da sich sonst so viel Kalk bilden kann, dass ein Entkalker nicht mehr wirkt.
Der Entkalkungsvorgang dauert ca. 30 Minuten.

VORSICHT – Geräteschäden durch Verkalkung

- **Entkalken Sie die Maschine, sobald dies angezeigt wird**.
  Das erhöht die Lebensdauer Ihrer Maschine und spart Energie.
- Verwenden Sie keine Entkalker auf Basis von Ameisensäure.
- Verwenden Sie einen handelsüblichen flüssigen Entkalker für Kaffee- und Espressomaschinen. Andere Mittel können Materialien im Gerät beschädigen und/oder wirkungslos sein.

Tipp: Wir empfehlen zum Entkalken durgol® swiss espresso® - erhältlich in jeder Tchibo Filiale und im Fachhandel.

Zum Entkalken gehen Sie wie folgt vor:

1. Schalten Sie die Maschine aus: Drücken Sie hierfür gleichzeitig die Taste **Espresso** und die Taste **Caffè Crema**.

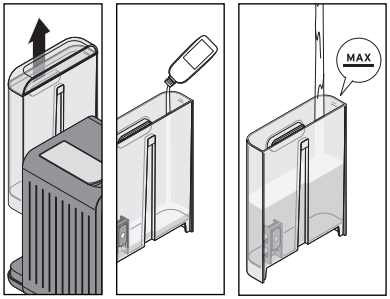

2. Entkalker einfüllen:

▷ Nehmen Sie den Wasserbehälter aus der Maschine und füllen Sie eine Portion (125 ml) durgol® swiss espresso® in den leeren Wasserbehälter.
WICHTIG: Füllen Sie kaltes Leitungswasser **bis zur MAX-Markierung** hinzu und setzen Sie den Behälter wieder ein.

▷ Wenn Sie einen anderen Entkalker verwenden, beachten Sie die Angaben des Herstellers. **WICHTIG**: Füllen Sie die Entkalkerlösung **bis zur MAX-Markierung** ein und setzen Sie den Behälter wieder in die Maschine.

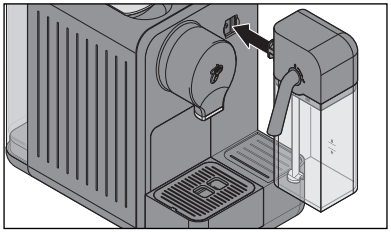

3. Schieben Sie den Milchbehälter bis zum Anschlag in den Anschluss an der Maschine.

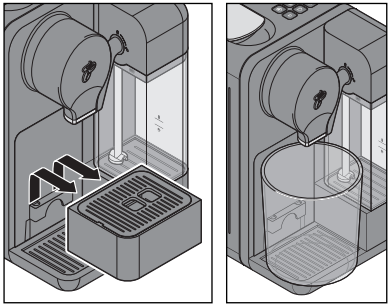

4. Klappen Sie den Hebel herunter und entfernen Sie ggf. die Abtropfschale.
5. Stellen Sie einen mindestens 600 ml fassenden Behälter unter den Kaffee- und Milch-Auslauf.

Der untergestellte Behälter muss während des Entkalkungsvorgangs mehrmals geleert werden.

de

6. Halten Sie die linke Taste **Espresso** und die Taste **Kaffee** gleichzeitig ca. 5 Sekunden gedrückt.

7. Die Taste **Caffè Crema** leuchtet und die Kontroll-Leuchte blinkt abwechselnd rot/gelb. Drücken Sie die Taste **Caffè Crema**, um das Entkalken zu starten.

Der Entkalkungsvorgang beginnt. Die Taste **Caffè Crema** erlischt und die Kontroll-Leuchte blinkt abwechselnd rot/gelb. **Der Vorgang dauert ca. 25 Minuten**.

Die Maschine pumpt in regelmäßigen Abständen mehrmals Entkalkerlösung durch die Leitungen. Dabei laufen jedes Mal eine kleine Menge Entkalkerlösung abwechselnd aus dem Kaffee- und aus dem Milch-Auslauf in den untergestellten Behälter.

8. Lassen Sie die Maschine während des Entkalkungsvorgangs nicht unbeaufsichtigt. Schütten Sie das Wasser im untergestellten Behälter rechtzeitig weg, damit der Behälter nicht überläuft.

Nachdem die komplette Entkalkerlösung durch die Maschine gepumpt wurde, **stoppt die Maschine für ca. 2,5 Minuten**. Die Kontroll-Leuchte blinkt weiterhin abwechselnd rot/gelb.

Nach 2,5 Minuten leuchtet die Taste **Caffè Crema** wieder auf und ein Signalton ertönt.

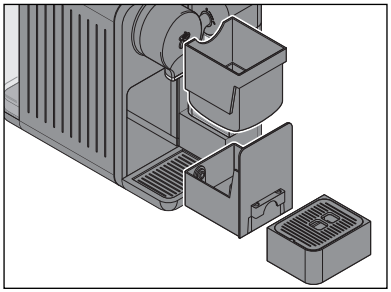

9. Nehmen Sie den Wasserbehälter, die Frontschublade und den Kapsel-Auffangbehälter aus der Maschine.
10. Waschen Sie alle Einzelteile unter Zusatz eines Geschirrspülmittels ab. Trocknen Sie die Teile gut ab.
11. Setzen Sie anschließend alle Teile wieder in die Maschine ein.

Spülphase

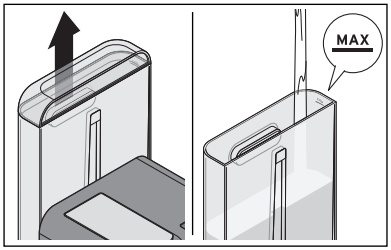

12. Für die Spülphase füllen Sie den Wasserbehälter **bis zur MAX-Markierung** mit kaltem Leitungswasser.

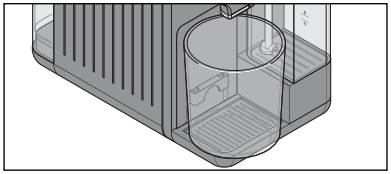

13. Stellen Sie einen leeren, mindestens 600 ml fassenden Behälter unter den Kaffee- und Milch-Auslauf.

14. Drücken Sie die Taste **Caffè Crema**, um das Spülen zu starten.

Die Spülphase beginnt.
Die Taste **Caffè Crema** erlischt und die Kontroll-Leuchte blinkt gelb.
Der Vorgang dauert ca. 2 Minuten.

15. Ca. 600 ml werden durchgespült. Beobachten Sie den untergestellten Behälter und leeren Sie ihn, bevor er überläuft.
16. Nach Abschluss schaltet sich die Maschine automatisch in den Standby-Modus. Die Kontroll-Leuchte erlischt. Das Entkalken ist abgeschlossen.

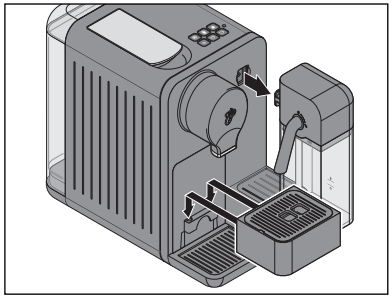

17 Ziehen Sie den Milchbehälter gerade nach vorne aus der Maschine heraus.
18. Reinigen Sie den Milchbehälter wie im Kapitel „Reinigen“ beschrieben.

Störung / Abhilfe

Die Kontroll-Leuchte blinkt rot und mehrere Signaltöne ertönen.	**Ist der Wasserbehälter leer?** ▷ Füllen Sie den Wasserbehälter mit frischem Wasser. ▷ Drücken Sie eine der Getränke-Tasten. Die Pumpe startet. Sobald die Leitungen mit Wasser gefüllt sind, stoppt die Pumpe automatisch. Wenn die Getränke-Tasten konstant leuchten, ist die Maschine wieder einsatzbereit. **Wurde der Hebel zum Öffnen und Schließen des Kapseleinwurfs während der Zubereitung geöffnet?** ▷ Schließen Sie den Hebel. Drücken Sie eine beliebige Taste. Wenn die Tasten wieder konstant leuchten, ist die Maschine wieder einsatzbereit.
Kaffeesatz in der Tasse.	Es bleibt immer ein wenig Kaffeesatz in der Tasse zurück. Das ist systembedingt und stellt keinen Defekt dar.
Wasser tropft aus dem Kaffee-Auslauf.	Beim Aufheizen dehnt sich das Wasser im System aus. Dadurch tropft etwas Wasser aus dem Kaffee-Auslauf heraus. Das ist systembedingt und stellt keinen Defekt dar.
Die Kontroll-Leuchte leuchtet gelb.	Die Maschine muss entkalkt werden. Entkalken Sie sie in den nächsten Tagen. Warten Sie nicht länger, da sich sonst so viel Kalk bilden kann, dass ein Entkalker nicht mehr wirkt. Ein solcher selbstverursachter Defekt fällt nicht unter die Garantie. Gehen Sie vor wie im Kapitel „Entkalken“ beschrieben.

Der Hebel lässt sich nicht herunter-drücken. Die Kapsel fällt nicht aus dem Kapselschacht.	Prüfen Sie, ob der Kapsel-Auffangbehälter voll ist. Leeren Sie ihn gegebenenfalls. Wenn die Kapsel im Kapseleinwurf feststeckt, klappen Sie den Hebel ganz nach hinten und drücken Sie die Kapsel von oben nach unten durch. Setzen Sie eine verformte Kapsel nicht wieder ein!
Die Spülphase des Entkalkungsvor-gangs wird nicht beendet; der Wasserbehälter ist leer, die Kontroll-Leuchte blinkt rot und ein Signal ertönt.	Füllen Sie den Wasserbehälter **bis zur MAX-Markierung** mit kaltem Leitungswasser und setzen Sie ihn wieder in die Maschine ein. Fahren Sie fort mit Schritt 12 im Kapitel „Entkalken“, Abschnitt „Spülphase“.
Die Maschine bereitet keinen Milchschaum zu. Die Milch wird nicht angsaugt.	Überprüfen Sie, ob alle Teile des Milchbehälters korrekt eingesetzt sind. Bauen Sie den Milchbehälter ggf. ausei-nander und wieder zusammen (siehe Kapitel „Reinigen“, Abschnitt „Milchbehälter auseinandernehmen / zusam-mensetzen“). Reinigen Sie den Milchbehälter wie im Kapitel „Reinigen“ beschrieben.
Die Milchgetränke-Tasten leuchten nicht.	Ist der Milchbehälter nicht korrekt angeschlossen? Schieben Sie den Milchbehälter bis zum Anschlag in den Anschluss an der Maschine.

Konformitätserklärung

Hiermit erklärt die Tchibo GmbH, dass dieses Produkt zum Zeitpunkt des Inver-kehrbringens den grundlegenden Anforderungen und den übrigen einschlägigen Bestimmungen folgender Richtlinien entspricht:

2006/42/EG - Maschinenrichtlinie

2014/30/EU - EMV-Richtlinie

2009/125/EG - Ökodesign Richtlinie

2012/19/EU - WEEE

2011/65/EU - Beschränkung der Verwendung bestimmter gefährlicher Stoffe in Elektro- und Elektronikgeräten

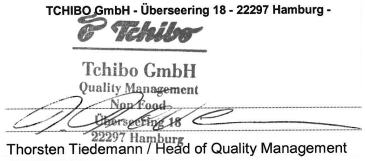

Die vollständige Konformitätserklärung finden Sie unter Eingabe der Typ-/Modell-nummer (**375 273**) auf www.tchibo.de/anleitungen.

Entsorgen

Der Artikel und seine Verpackung wurden aus wertvollen Materialien hergestellt, die wiederverwertet werden können. Dies verringert den Abfall und schont die Umwelt.

Entsorgen Sie die **Verpackung** sortenrein. Nutzen Sie dafür die örtlichen Möglichkeiten zum Sammeln von Papier, Pappe und Leichtverpackungen.

Geräte, die mit diesem Symbol gekennzeichnet sind, dürfen nicht mit dem Hausmüll entsorgt werden!

Sie sind gesetzlich dazu verpflichtet, Altgeräte getrennt vom Hausmüll zu entsorgen. Informationen zu Sammelstellen, die Altgeräte kostenlos entgegennehmen, erhalten Sie bei Ihrer Gemeinde- oder Stadtverwaltung.

Wir sind Mitglied des Rücknahmesystems take-e-back. Weitere Informationen dazu finden Sie unter www.tchibo.de/entsorgung.

Technische Daten

Typ / Modell:	Cafissimo 375 273
Artikelnummer:	siehe Kapitel „Garantie“
Netzspannung:	220–240 V ~ 50 Hz
Leistung:	1350 Watt
Stromverbrauch im ausgeschalteten Zustand:	<0,5 Watt
Ausschaltautomatik:	ca. 9 Minuten
Schutzklasse:	I
Pumpendruck:	max. 15 bar
Schalldruckpegel:	<70dB(A)
Umgebungstemperatur:	+10 bis +40 °C
Brühmengen ab Werk:	Kaffee ca. 125 ml Caffè Crema ca. 125 ml Espresso ca. 40 ml Cappuccino ca. 90 ml aufgewärmte Milch, ca. 40 ml Espresso Milchschaum ca. 130 ml
Made exclusively for:	Tchibo GmbH, Überseering 18, 22297 Hamburg, Germany, www.tchibo.de

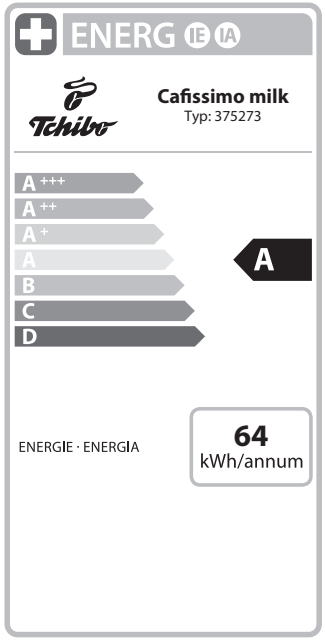

Im Zuge von Produktverbesserungen behalten wir uns technische und optische Veränderungen am Artikel vor.

Garantie

Die Tchibo GmbH übernimmt **24 Monate Garantie** ab Kaufdatum.
Tchibo GmbH, Überseering 18, 22297 Hamburg, Germany

Innerhalb der Garantiezeit beheben wir kostenlos alle Material- oder Herstellfehler. Voraussetzung für die Gewährung der Garantie ist die Vorlage eines Kaufbelegs von Tchibo oder eines von Tchibo autorisierten Vertriebspartners. Diese Garantie gilt innerhalb der EU, der Schweiz und in der Türkei.

Von der Garantie ausgenommen sind Schäden, die auf unsachgemäßer Behandlung oder mangelnder Entkalkung beruhen, sowie Verschleißteile und Verbrauchsmaterial. Diese können Sie bei unserem Cafissimo Service bestellen. Reparaturen außerhalb der Garantie können Sie, sofern noch möglich, gegen individuelle Berechnung zum Selbstkostenpreis von unserem Repaircenter durchführen lassen.

Die gesetzlichen Gewährleistungsrechte werden durch diese Garantie nicht eingeschränkt.

Service und Reparatur

Sollte sich wider Erwarten ein Mangel herausstellen, wenden Sie sich bitte zuerst an unseren Cafissimo Service. Unsere Mitarbeiter helfen Ihnen gerne und vereinbaren mit Ihnen die weitere Vorgehensweise.

Wenn ein Einsenden des Artikels notwendig ist, geben Sie bitte folgende Daten an:

- Ihre **Adressdaten**,
- eine **Telefonnummer** (tagsüber) und/oder eine **E-Mail-Adresse**,
- das **Kaufdatum** und
- eine möglichst **genaue Fehlerbeschreibung**.

Legen Sie eine **Kopie des Kaufbelegs** zum Artikel und entfernen Sie alte Kapseln. Verpacken Sie den Artikel gut, damit nichts auf dem Transportweg passieren kann und senden ihn an unser Repaircenter. Nur dann kann eine zügige Bearbeitung und Rücksendung erfolgen.

Die Adressdaten zur Einsendung erhalten Sie von unserem „Cafissimo Service“, dessen Kontaktdaten haben wir weiter unten für Sie aufgeführt. Nach Abgabe der Sendung bei der Post bewahren Sie den Einsendebeleg für Rückfragen bitte auf.

Liegt kein Garantiefall vor, informieren Sie uns, ob:

- Sie einen Kostenvoranschlag wünschen, wenn Kosten von über EUR 15,-/SFR 17,- entstehen oder
- der Artikel unrepariert an Sie zurückgesendet werden soll (kostenpflichtig) oder
- der Artikel entsorgt werden soll (kostenfrei für Sie).

Für Produktinformationen, Zubehörbestellungen oder Fragen zur Serviceabwicklung wenden Sie sich bitte an unseren Cafissimo Service. Bei Rückfragen geben Sie die Artikelnummer an.

Cafissimo Service

Deutschland

Für die kostenlose Einsendung an das Repaircenter erhalten Sie unter **www.tchibo.de/reklamation** ein Versandetikett und einen Reklamationsbeileger. Dafür benötigen Sie die 6-stellige Artikelnummer, die Sie der Verpackung, dem Artikel oder der Bedienungsanleitung entnehmen können.

Haben Sie ein Onlinekonto? Dann loggen Sie sich vor Eingabe der Artikelnummer unter „Mein Tchibo“ ein. Das Versandetikett und der Reklamationsbeileger befüllen sich dann automatisch mit Ihren im Onlinekonto hinterlegten Daten.

Sofern sich das Formular nicht automatisch mit Ihren persönlichen Angaben füllt, erfassen Sie diese manuell. Das Versandetikett und der Reklamationsbeileger werden Ihnen dann automatisch an die im Formular angegebene E-Mail-Adresse zugeschickt. Drucken Sie bitte beides aus.

Wichtig: Der Strichcode beim Versandetikett darf nicht beschrieben oder überklebt werden. Der Versand mit diesem Etikett ist nur innerhalb Deutschlands möglich!

☎ **0800 300 01 11**
(kostenfrei)

Montag – Sonntag (auch an Feiertagen)
von 7.00 bis 22.00 Uhr
E-Mail: service@tchibo.de

Österreich

Für die kostenlose Einsendung an unser Repaircenter erhalten Sie ein Versandetikett per E-Mail unter:

☎ **0800 400 235**
(kostenfrei)

Montag – Sonntag (auch an Feiertagen)
von 7.00 bis 22.00 Uhr
E-Mail: service@tchibo.at

Schweiz

Die aktuellen Adressdaten zur Einsendung an unser Repaircenter erhalten Sie unter:

☎ **0800 22 44 44**
(kostenfrei)

Montag – Freitag von 8.00 bis 20.00 Uhr
Samstag von 8.00 bis 16.00 Uhr
(auch an Feiertagen)
E-Mail: service@tchibo.ch

de

Artikelnummer

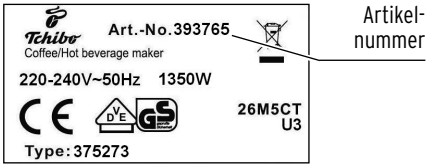

Die Artikelnummer Ihrer Cafissimo finden Sie auf dem Typenschild am Gehäuseboden. Bevor Sie die Cafissimo auf die Seite legen, nehmen Sie Wasserbehälter, Abtropfschale, Frontschublade mit Kapsel-Auffangbehälter und Milchbehälter ab. Schützen Sie den Untergrund mit einer Unterlage, da Restkaffee/-wasser heraustropfen kann.

Sommaire

32 À propos de ce mode d'emploi

32 Domaine d'utilisation

33 Emplacement

33 Consignes de sécurité

36 Vue générale (contenu de la livraison)

37 Panneau de commande – fonctions des touches

37 Mise en service – avant la première utilisation

40 Rincer la cafetière

41 Le meilleur arôme – le meilleur goût

41 Utilisation de petites / grandes tasses ou des verres

42 Allumer/éteindre la cafetière
42 Mode veille

42 Remplir le réservoir d'eau

43 Préparer une boisson sans lait
43 Expresso, café crème ou café

44 Préparer des boissons contenant du lait
44 Remplir le réservoir de lait
45 Cappuccino
45 Mousse de lait
46 Rincer le système à lait

46 Après l'utilisation

47 Réglage de la force de la boisson (quantité de boisson)

49 Nettoyage

53 Détartrage

55 Problèmes / solutions

56 Déclaration de conformité

57 Élimination

57 Caractéristiques techniques

58 Garantie

59 Service et réparations

59 Service client Cafissimo

Nous vérifions chaque cafetière avec soin et la soumettons à un essai de fonctionnement effectué avec de l'eau et du café. Malgré le nettoyage minutieux qui suit ce test, il se peut que votre cafetière contienne encore des résidus minimes d'eau ou de café. Il ne s'agit pas d'un défaut de qualité: votre cafetière est en parfait état.

fr

À propos de ce mode d'emploi

Lisez les consignes de sécurité et n'utilisez la cafetière que de la façon décrite dans ce mode d'emploi afin d'éviter tout risque de détérioration ou de blessure. Conservez ce mode d'emploi en lieu sûr pour pouvoir le consulter en cas de besoin. Si vous donnez, prêtez ou vendez la cafetière, remettez ce mode d'emploi en même temps que la cafetière.

Légende des symboles utilisés dans le présent mode d'emploi:

Ce symbole vous met en garde contre les risques de blessures.

Ce symbole vous met en garde contre les risques de blessures dus à l'électricité.

Mises en garde:
La mention **DANGER** vous met en garde contre les risques de blessures graves ou mortelles.
La mention **AVERTISSEMENT** vous met en garde contre les risques de blessures et les détériorations graves.
La mention **PRUDENCE** vous met en garde contre les risques de blessures ou détériorations légères.

Ce symbole signale les informations complémentaires.

Domaine d'utilisation

La cafetière est conçue pour les utilisations suivantes:

- préparation de café ordinaire, de café crème et d'expresso avec des capsules de la marque Tchibo Cafissimo;
- préparation de spécialités à base de café ou de lait.

La cafetière est destinée à une utilisation domestique ou similaire, notamment:

- dans les commerces, les bureaux ou autres environnements professionnels;
- dans les exploitations agricoles;
- par les clients d'hôtels, de motels, de chambres d'hôte et d'autres types d'hébergement.

Si la cafetière est utilisée à des fins commerciales, elle doit être surveillée et nettoyée par un personnel formé en conséquence. Le nettoyage et le détartrage sont les seules opérations de maintenance nécessaires.

Emplacement

Installez la cafetière dans un local sec. Elle ne convient pas aux environnements très poussiéreux ou humides. La cafetière est conçue pour une utilisation à une température ambiante comprise entre +10 et +40 °C.

Consignes de sécurité ⚠

DANGER: risques pour les enfants et les personnes à aptitude réduite à l'emploi d'appareils

- Cet appareil peut être utilisé par des enfants à partir de 8 ans et des personnes aux capacités physiques, sensorielles ou mentales réduites ou ne disposant pas de l'expérience et/ou des connaissances nécessaires à condition qu'ils soient sous surveillance ou aient été initiés aux consignes de sécurité de l'appareil et comprennent les risques qui résultent de son utilisation.
- Les enfants ne doivent pas nettoyer l'appareil, sauf s'ils ont plus de 8 ans et sont sous la surveillance d'un adulte. L'appareil ne nécessite aucun entretien.
- Les enfants ne doivent pas jouer avec l'appareil. Tenez l'appareil et le cordon d'alimentation hors de portée des enfants de moins de 8 ans et des animaux domestiques.
- Installez la cafetière hors de portée des enfants.
- Tenez les emballages hors de portée des enfants. Il y a notamment risque d'étouffement!

DANGER: risques électriques

- Ne plongez jamais la cafetière, la fiche ou le cordon d'alimentation dans l'eau sous peine de choc électrique. Ne nettoyez pas la cafetière avec un jet d'eau et ne l'installez pas de sorte qu'elle puisse être nettoyée avec un jet d'eau. Ne touchez jamais la fiche du cordon d'alimentation avec les mains mouillées. N'utilisez pas la cafetière à l'extérieur.
- Ne laissez jamais la cafetière fonctionner sans surveillance.
- Ne branchez la cafetière qu'à une prise de courant à contacts de protection installée conformément à la réglementation et dont la tension de secteur correspond aux caractéristiques techniques de la cafetière.
- Veillez à éviter que le cordon d'alimentation se coince et se torde et à l'éloigner toujours suffisamment des arêtes coupantes et des sources de chaleur.
- N'utilisez pas la cafetière si la cafetière, le cordon d'alimentation ou la fiche sont détériorés ou que la cafetière est tombée.

- Ne posez ni boisson ni autre objet sur le dessus de la cafetière.
- Ne modifiez pas la cafetière, le cordon d'alimentation ou les pièces de la cafetière. Les appareils électriques ne doivent être réparés que par des électriciens professionnels, les réparations incorrectement effectuées pouvant entraîner de graves dommages. Ne confiez donc les réparations qu'à un atelier spécialisé ou à notre service client.
- Si le cordon d'alimentation de cet appareil est endommagé, faites-le remplacer par le constructeur ou son service client ou par une personne disposant des qualifications nécessaires pour prévenir tout risque de blessure.
- Débranchez la fiche du cordon d'alimentation de la prise de courant...
  ... quand un problème survient,
  ... quand vous n'utilisez pas la cafetière pendant un certain temps,
  ... avant de nettoyer la cafetière.
  Débranchez la cafetière en tirant sur la fiche et non pas sur le cordon.
- Pour couper complètement l'alimentation électrique de la cafetière, débranchez la fiche du cordon d'alimentation de la prise de courant.

AVERTISSEMENT: risque d'incendie

- Avant d'utiliser la cafetière, placez-la dans un endroit bien dégagé, jamais contre un mur, dans un coin, dans un placard ou à proximité de rideaux ou autre.
- Ne couvrez pas la cafetière (p. ex. avec des magazines, des couvertures, des vêtements, etc.) pendant le fonctionnement.

AVERTISSEMENT: risques pour la santé

- Videz et nettoyez régulièrement le bac à capsules et le ramasse-gouttes.
- Si vous n'utilisez pas la cafetière pendant une période prolongée, videz le réservoir d'eau, le bac à capsules et le ramasse-gouttes.
- Changez l'eau du réservoir d'eau tous les jours pour éviter le développement de germes.
- Le lait est un aliment très périssable, les germes peuvent y proliférer rapidement. Veillez donc à assurer une propreté absolue quand vous préparez des spécialités de café contenant du lait. Après chaque utilisation, nettoyez soigneusement toutes les pièces du réservoir de lait.
- Pour nettoyer l'appareil, utilisez uniquement les produits de nettoyage ou de détartrage spécifiés dans ces instructions et les ustensiles de nettoyage correspondants. L'utilisation d'autres produits de nettoyage présente des risques pour la santé.

AVERTISSEMENT: risque de brûlures

- Ne touchez pas l'orifice de sortie du café/lait pendant et juste après l'utilisation. Évitez de toucher la boisson qui s'écoule de la cafetière.

- Pendant que la cafetière fonctionne, ne relevez pas le levier, laissez le compartiment à capsule fermé et ne retirez pas le bloc avant avec le bac à capsules.
- Les surfaces de l'élément chauffant sont encore chaudes pendant un certain temps après l'utilisation.

PRUDENCE: risque de blessures ou détériorations

- **Utilisez uniquement des capsules d'origine de la marque Tchibo Cafissimo.** N'utilisez pas de capsules d'autres fabricants ni de capsules endommagées ou déformées. Ne mettez jamais de café moulu ou en grains dans la cafetière sous peine de détérioration. Dans ce cas, la réparation n'est pas couverte par la garantie.
- Utilisez la cafetière uniquement lorsque le bloc avant et le bac à capsules sont en place.
- Remplissez toujours le réservoir avec de l'eau potable (eau du robinet) fraîche et froide. N'utilisez pas d'eau minérale gazeuse ou d'autres liquides.
- Détartrez votre cafetière dès que le pictogramme correspondant en indique la nécessité.
- Le compartiment à capsule comporte deux broches qui perforent la capsule des deux côtés lorsque l'on abaisse le levier. N'introduisez jamais les doigts dans le compartiment à capsule. Éloignez les mains et tous les objets du compartiment à capsule pendant que vous abaissez le levier.
- Ne soulevez pas la cafetière à l'aide du levier. Pour la déplacer, prenez-la par le boîtier extérieur.
- Posez la cafetière sur une surface stable, plane, résistante à l'humidité et à la chaleur et bien éclairée.
- Ne posez pas la cafetière sur une plaque chauffante de cuisinière ou juste à côté d'une source de chaleur (poêle, radiateur, etc.) pour éviter que le boîtier fonde.
- Disposez le cordon d'alimentation de manière à ce que personne ne puisse s'y entraver ou s'y accrocher. Pour éviter de faire tomber la cafetière en s'accrochant accidentellement au cordon d'alimentation, ne le laissez pas dépasser ou pendre d'un plan de travail, par exemple.
- La cafetière est munie de pieds antidérapants. Les plans de travail sont recouverts d'une grande diversité de vernis et matières plastiques et sont traités avec des produits d'entretien divers et variés. Il est impossible d'exclure à priori que certaines de ces substances contiennent des éléments susceptibles d'attaquer et de ramollir les pieds de la cafetière. Placez éventuellement un support antidérapant sous la cafetière.
- N'exposez pas la cafetière à des températures inférieures à 4 °C. L'eau restant dans le système de chauffage pourrait geler et endommager l'appareil.
- Niveau de pression acoustique <70 dB(A)

Vue générale (contenu de la livraison)

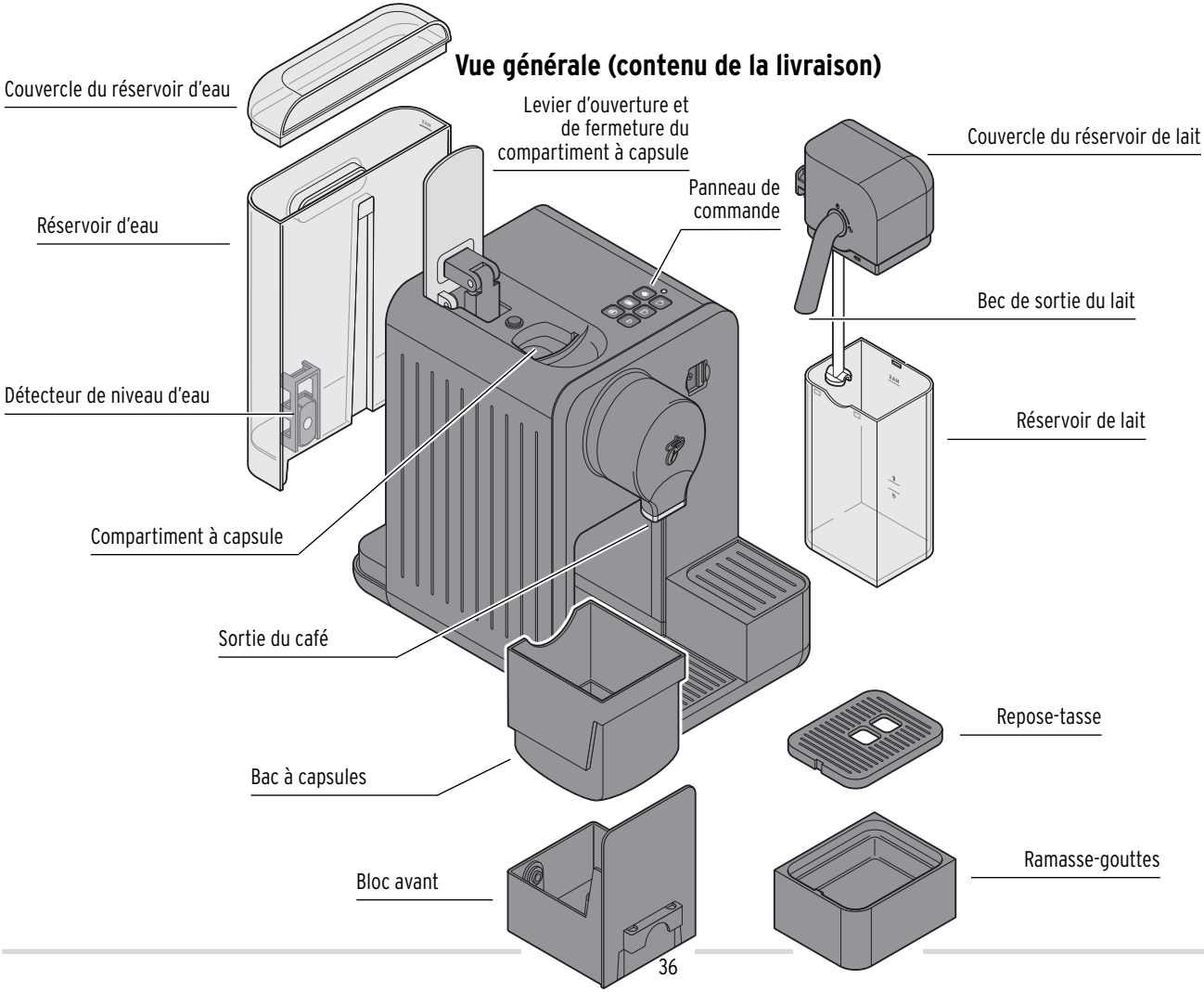

Panneau de commande – fonctions des touches

Voyant
- **clignote en rouge** (réservoir d'eau vide)
- **allumé en jaune** (détartrer la cafetière)

Allumer la cafetière
(appuyer sur une touche quelconque)

Éteindre la cafetière
(appuyer en même temps sur les touches expresso + café crème)

Mise en service - avant la première utilisation

1. Sortez la cafetière de son emballage.
2. Retirez tous les films de protection de la cafetière. Enlevez également tout le matériel d'emballage et toutes les protections adhésives de transport.
3. Installez la cafetière...
   ... sur une surface (ou plan de travail) plane et résistante à l'humidité;
   ... près d'une prise de courant. La longueur du cordon d'alimentation est d'environ 80 cm.
   ... à une distance d'au moins 1 m de toute surface chaude ou inflammable (plaques chauffantes, fours, radiateurs ou similaires);
   ... à 15 cm des murs ou cloisons.

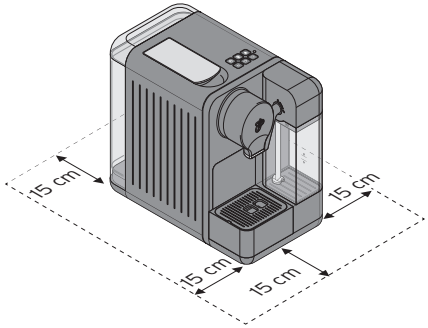

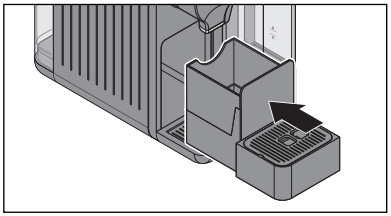

4. Assurez-vous que le bac à capsules est correctement mis en place dans le bloc avant. Le bloc avant doit être engagé à fond dans la cafetière et le ramasse-gouttes correctement mis en place.

fr

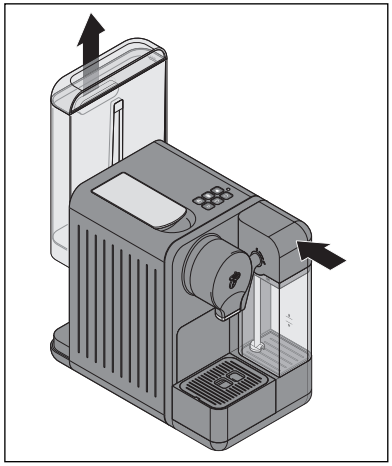

5. Assurez-vous que le réservoir de lait est bien inséré à fond dans le raccord de la cafetière.
6. Retirez le réservoir d'eau de la cafetière en le tirant droit vers le haut.
7. Nettoyez le réservoir d'eau comme indiqué au chapitre «Nettoyage».

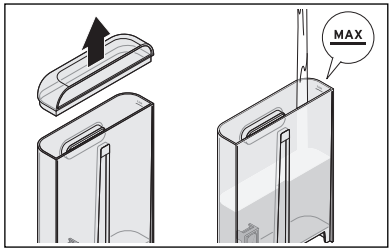

8. Ensuite, remplissez le réservoir d'eau potable (eau du robinet ou autre) fraîche et froide jusqu'au repère **MAX**.

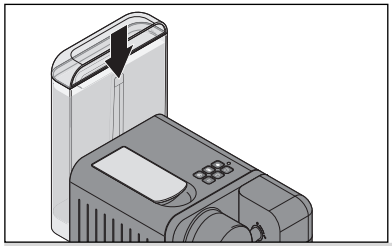

9. Remettez le réservoir d'eau dans la cafetière. Enfoncez-le à fond vers le bas.

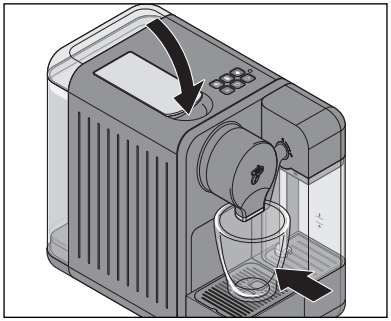

10. Le levier doit être abaissé. Si ce n'est pas le cas, abaissez-le.
11. Posez une tasse vide sous l'orifice de sortie du café.

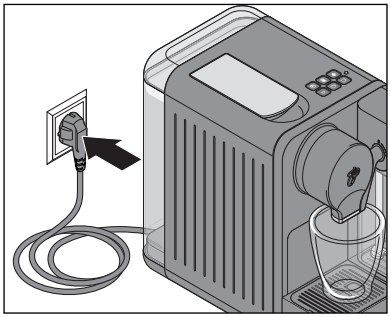

12. Branchez la fiche du cordon d'alimentation dans une prise de courant aisément accessible.

13. Appuyez brièvement sur une touche quelconque pour allumer la cafetière.

Un bref bip sonore retentit.

Le voyant clignote en jaune et les 3 touches du bas clignotent en blanc.

14. Appuyez sur la touche **Café crème**.

La pompe démarre. La pompe rince les conduits avec de l'eau froide qui s'écoule ensuite dans la tasse. Deux bips sonores retentissent quand il est terminé.

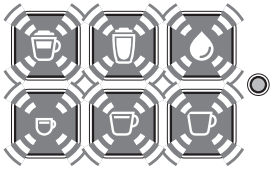

Le voyant s'éteint.
Toutes les touches clignotent; la cafetière chauffe pour préparer la boisson.

Dès que la cafetière est chaude, elle émet un bip sonore.
Les 6 touches sont allumées en continu.

15. Appuyez brièvement sur la touche **Rincer le système à lait** pour rincer les conduits et les flexibles raccordés au réservoir de lait.

Le rinçage dure 50 secondes environ.
Deux bips sonores retentissent quand il est terminé.

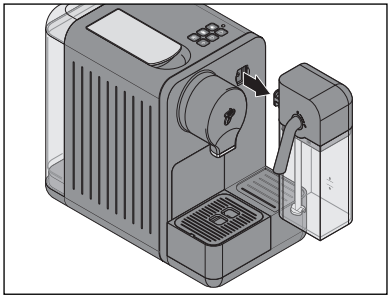

16. Videz la tasse.

17. Retirez le réservoir de lait de la cafetière en le tirant droit vers l'avant.

18. Nettoyez le réservoir de lait comme indiqué au chapitre «Nettoyage».

19. Rincez 2 fois la cafetière comme indiqué au chapitre «Rincer la cafetière». La cafetière est alors prête à l'emploi.

fr

Rincer la cafetière

Après la première mise en service ou lors d'une période d'inutilisation de plus de 2 jours, rincez la cafetière en faisant s'écouler 2 tasses d'eau (sans capsule).

Le réservoir de lait n'est pas nécessaire pour le rinçage de la cafetière, mais vous pouvez le laisser en place.

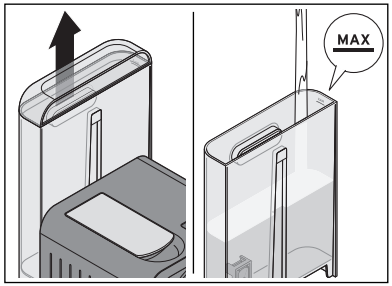

1. Retirez le réservoir d'eau de la cafetière en le tirant droit vers le haut.
2. Remplissez le réservoir d'eau potable (eau du robinet ou autre) fraîche et froide jusqu'au repère **MAX**.

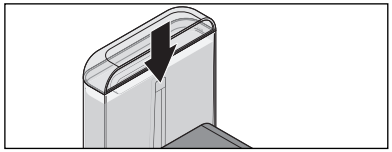

3. Remettez le réservoir d'eau dans la cafetière et enfoncez-le à fond vers le bas.

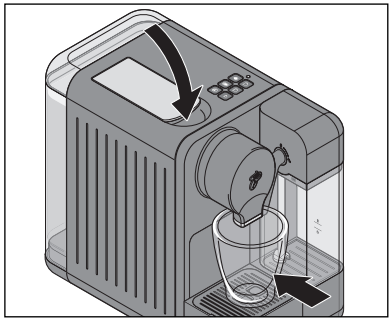

4. Le cas échéant, rabattez le levier **sans mettre de capsule** dans le compartiment.
5. Posez une tasse vide sous l'orifice de sortie du café.

6. Appuyez sur une touche quelconque pour allumer la cafetière.

Un bref bip sonore retentit.

7. Appuyez sur la touche **Café crème** une fois que toutes les touches restent allumées.

La pompe rince les conduits avec de l'eau qui s'écoule ensuite dans la tasse. Un bip sonore retentit à la fin du rinçage.

8. Jetez l'eau.
9. Répétez les étapes 7 et 8.
10. Terminez en vidant le bloc avant et, le cas échéant, le bac à capsules:

▷ Retirez le ramasse-gouttes.

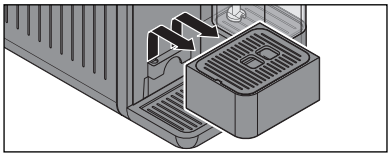

▷ Sortez le bloc avant comme indiqué sur l'illustration.

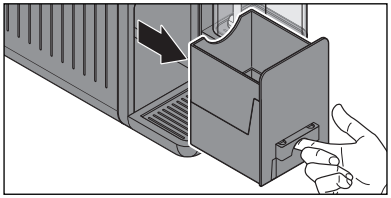

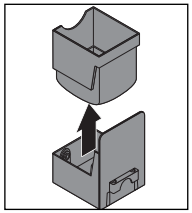

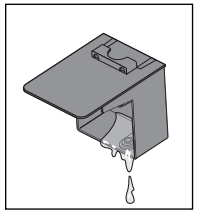

▷ Retirez le bac à capsules (figure de gauche).

▷ Videz le bloc avant et, le cas échéant, le bac à capsules (figure de droite).

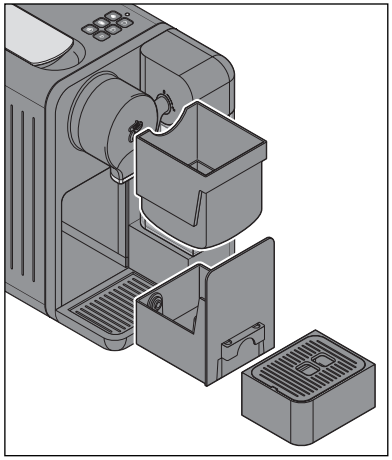

11. Replacez ensuite toutes les pièces dans la cafetière.

Le meilleur arôme – le meilleur goût

Une capsule par tasse

Chaque capsule contient la quantité de café nécessaire à la confection d'une tasse de café, de café crème ou d'expresso.

Arôme intense

Ne mettez de capsule dans la cafetière que quand vous en avez besoin. Quand vous mettez la capsule en place, la cafetière la perfore. Si elle reste inutilisée, l'arôme du café s'échappera par les perforations.

Préchauffer la tasse

Remplissez la tasse d'eau chaude et jetez-en le contenu juste avant d'y faire couler le café. C'est ainsi que votre boisson à base de café sera la meilleure.

Force de la boisson

Vous pouvez varier la force de la boisson en fonction de vos préférences en modifiant la quantité d'eau. C'est très simple, il suffit de suivre les instructions du chapitre «Réglage de la force de la boisson (quantité de boisson)».

Utilisation de petites / grandes tasses ou des verres

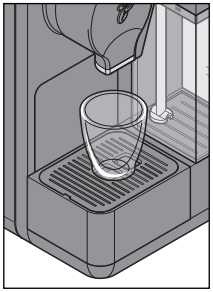

Laissez le repose-tasse en place quand vous utilisez des petites tasses.

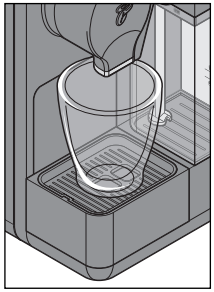

Retournez-le pour les grandes tasses.

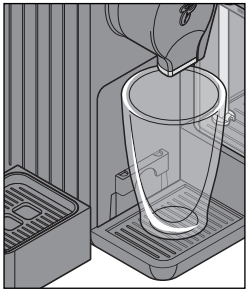

Retirez-le si vous utilisez des verres ou des gobelets hauts.

Allumer/éteindre la cafetière

Allumer la cafetière

▷ Appuyez brièvement sur une touche quelconque pour allumer la cafetière.

Un bref bip sonore retentit.

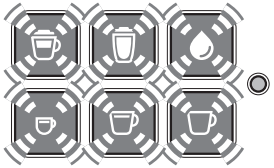

Toutes les touches clignotent; la cafetière chauffe pour préparer la boisson.

Dès qu'elle est chaude, elle émet un bip sonore.
Toutes les touches sont allumées en permanence.

Si le réservoir de lait n'est pas raccordé à la cafetière, seules les trois touches café du bas sont allumées.

Éteindre la cafetière

▷ Pour éteindre la cafetière, appuyez brièvement en même temps sur la touche **Expresso** et sur la touche **Café crème**.

Mode veille

Si vous n'appuyez sur aucune touche pendant 9 minutes environ, la cafetière passe automatiquement en mode veille. Toutes les touches s'éteignent.
La cafetière ne consomme plus que très peu d'électricité. Cette fonction est prévue à des fins de sécurité et d'économie d'énergie.
Il est toutefois fortement conseillé d'éteindre la cafetière manuellement après chaque utilisation.

Pour couper complètement l'alimentation électrique de la cafetière, débranchez la fiche du cordon d'alimentation de la prise de courant.

Remplir le réservoir d'eau

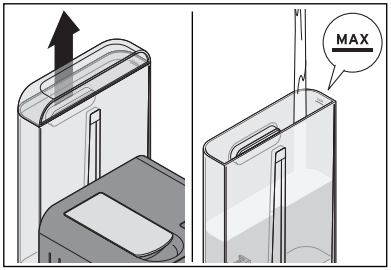

1. Retirez le réservoir d'eau de la cafetière en le tirant droit vers le haut.
2. Remplissez le réservoir d'eau potable (eau du robinet ou autre) fraîche et froide jusqu'au repère **MAX**.

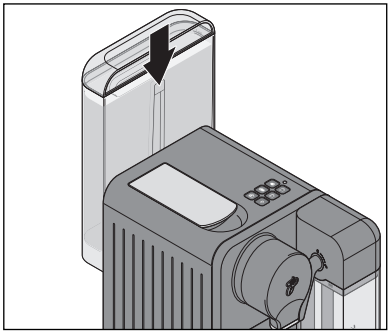

3. Remettez le réservoir d'eau dans la cafetière et enfoncez-le à fond vers le bas.

Préparer une boisson sans lait

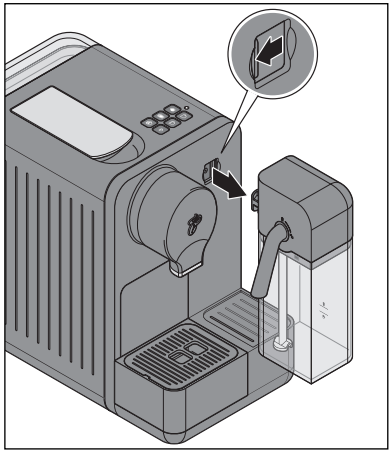

Si vous voulez préparer un café sans lait, vous n'avez pas besoin de raccorder le réservoir de lait:

▷ Retirez le réservoir de lait de la cafetière en le tirant vers l'avant.

▷ Nous conseillons de fermer le cache de la cafetière pour protéger le raccord de la poussière.

Si vous voulez préparer un cappuccino ou de la mousse de lait, procédez comme indiqué au chapitre «Préparer des boissons contenant du lait».

Expresso, café crème ou café

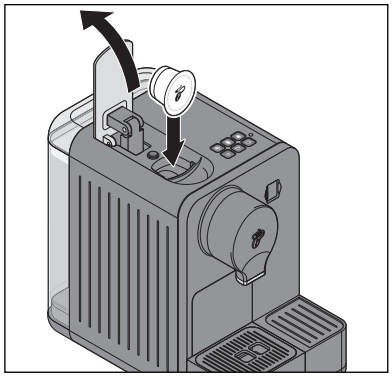

1. Relevez le levier à fond et mettez une capsule Cafissimo dans le compartiment à capsule comme indiqué sur l'illustration, couvercle orienté vers l'avant.

La capsule doit être intacte: ne la perforez pas et n'enlevez pas le couvercle, n'utilisez pas de capsule déformée!

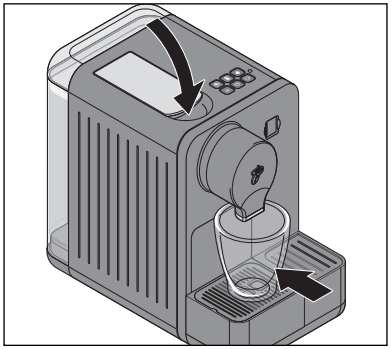

2. Abaissez le levier à fond. Les broches perforent le fond et le couvercle de la capsule.
3. Posez une tasse vide ou un gobelet sous l'orifice de sortie du café.
4. Appuyez sur la touche café correspondant à la capsule utilisée:

expresso,

café crème ou

café.

fr

Le processus de percolation commence et s'arrête automatiquement.
Un bip sonore retentit quand la boisson est prête.

▷ Pour arrêter plus tôt le processus de percolation, rappuyez sur la touche correspondant à la boisson en cours de préparation.

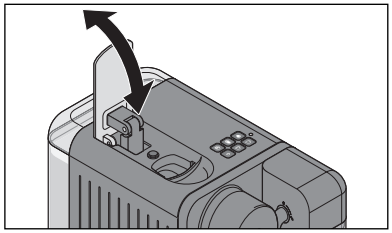

5. Relevez le levier à fond pour faire tomber la capsule usagée dans le bac à capsules.

Pour l'expresso et le café crème, votre cafetière, à l'instar des cafetières à expresso professionnelles, prépare d'abord une petite quantité d'expresso ou de café crème afin de permettre à l'arôme de se déployer de façon optimale. Cette étape est signalée par une brève interruption au début de la préparation.
La préparation du café ordinaire se fait comme sur une cafetière traditionnelle, sans cette étape supplémentaire.

Réglages par défaut:
expresso env. 40 ml I **café crème** env. 125 ml I **café** env. 125 ml

Conseil: Vous pouvez varier la force de la boisson en fonction de vos préférences en modifiant la quantité d'eau. Procédez de la façon décrite au chapitre «Réglage de la force de la boisson (quantité de boisson)».

fr

Préparer des boissons contenant du lait

Remplir le réservoir de lait

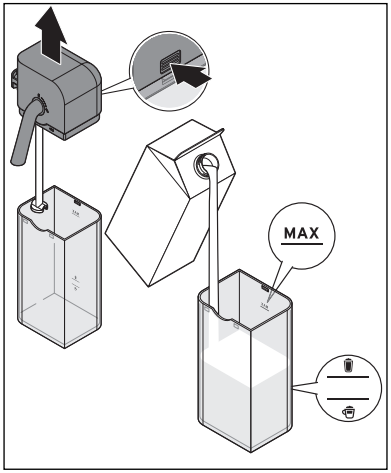

1. Enfoncez le bouton de déverrouillage du couvercle du réservoir de lait et retirez le couvercle en le tirant vers le haut.
2. Ne remplissez jamais le réservoir de lait au-delà du repère MAX. Remplissez le réservoir de lait au moins jusqu'au repère Mousse de lait ou au repère Cappuccino.

Conseil: Utilisez du lait froid à au moins 1,5 % de matière grasse juste sorti du réfrigérateur.

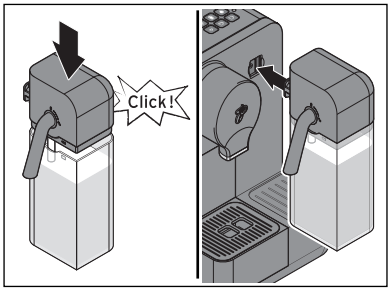

3. Remettez le couvercle sur le réservoir de lait. Vous devez l'entendre et le sentir s'enclencher.
4. Insérez le réservoir de lait à fond dans le raccord de la cafetière.

Cappuccino

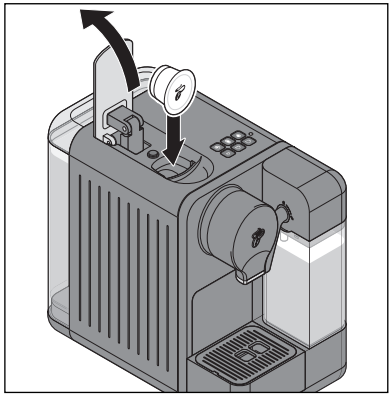

1. Relevez le levier à fond et mettez une capsule dans le compartiment à capsule comme indiqué sur l'illustration, couvercle orienté vers l'avant.

Conseil: Pour préparer un cappuccino, prenez une capsule d'expresso.

La capsule doit être intacte: ne la perforez pas et n'enlevez pas le couvercle, n'utilisez pas de capsule déformée!

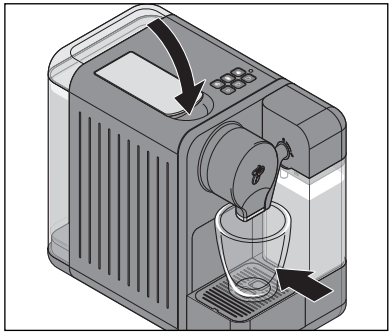

2. Abaissez le levier à fond. Les broches perforent le fond et le couvercle de la capsule.
3. Posez une tasse vide ou un gobelet sous l'orifice de sortie du café/lait.

4. Appuyez sur la touche **Cappuccino**.

Le processus de moussage et percolation commence et s'arrête automatiquement. Un bip sonore retentit quand la boisson est prête.

▷ Pour arrêter plus tôt le processus de moussage et/ou percolation, rappuyez sur la touche **Cappuccino** pendant le processus de moussage et/ou percolation.

Réglages par défaut:
cappuccino (mousse de lait env. 90 ml, expresso env. 40 ml)

Conseil: Vous pouvez varier la force de la boisson en fonction de vos préférences en modifiant la quantité de mousse de lait ou de boisson. Procédez de la façon décrite au chapitre «Réglage de la force de la boisson (quantité de boisson)».

Mousse de lait

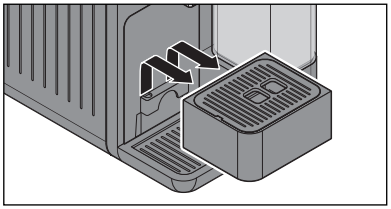

1. Retirez le ramasse-gouttes, le cas échéant.

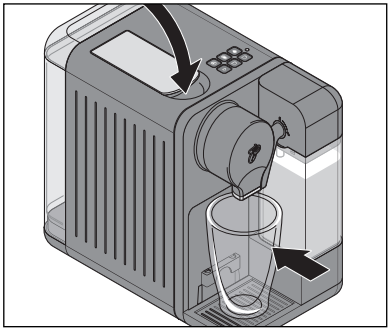

2. Si nécessaire, abaissez le levier. **Ne mettez pas de capsule dans le compartiment**.
3. Posez un verre haut sous le bec de sortie du lait.

fr

4. Appuyez sur la touche **Préparer de la mousse de lait**.

La production de mousse commence et s'arrête automatiquement.
Un bip sonore retentit ensuite.

▷ Pour arrêter plus tôt la préparation de mousse, rappuyez sur la touche **Préparer de la mousse de lait** pendant la préparation.

Réglages par défaut:
mousse de lait env. 130 ml

Conseil: Vous pouvez régler la quantité de mousse de lait en fonction de vos préférences. Procédez de la façon décrite au chapitre «Réglage de la force de la boisson (quantité de boisson)».

fr

Rincer le système à lait

Le lait est un aliment très périssable. Afin de réussir parfaitement la mousse de lait et d'assurer une hygiène optimale, rincez le système à lait **immédiatement après chaque préparation** de boissons contenant du lait: le rinçage du réservoir de lait ne saurait remplacer le nettoyage quotidien. **Nettoyez le réservoir de lait à la fin de la journée comme indiqué au chapitre «Nettoyage».**

▷ Appuyez sur la touche **Rincer le système à lait** pour rincer les conduits et les flexibles raccordés au réservoir de lait.

Le rinçage dure 50 secondes environ. Deux bips sonores retentissent quand il est terminé.

Après l'utilisation

▷ Videz régulièrement le bloc avant, le bac à capsules et le ramasse-gouttes:

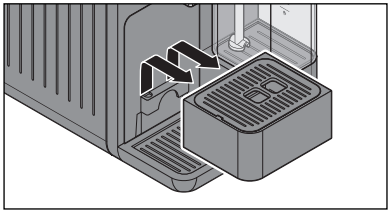

1. Retirez le ramasse-gouttes.

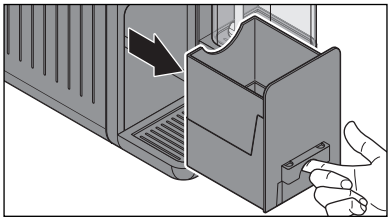

2. Sortez le bloc avant comme indiqué sur l'illustration.

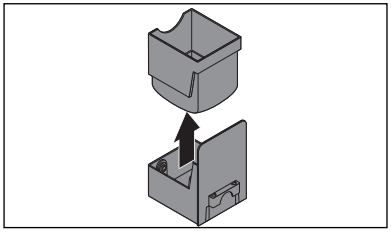

3. Retirez le bac à capsules.
   Il faut le vider une fois par jour ou quand il est plein.
   Il peut contenir environ 6 capsules.

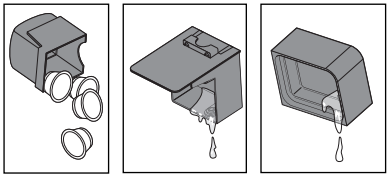

4. Videz le bac à capsules.
5. Videz le bloc avant.
6. Si nécessaire, videz le ramasse-gouttes.

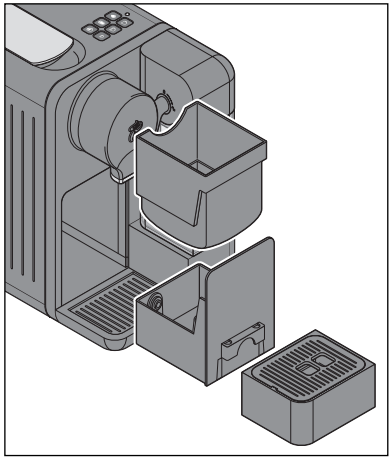

7. Replacez ensuite toutes les pièces dans la cafetière en procédant dans l'ordre inverse.

Réglage de la force de la boisson (quantité de boisson)

Vous pouvez varier la force de la boisson en fonction de vos préférences en modifiant la quantité de boisson ou de mousse de lait. Vous pouvez procéder à ce réglage lors de chaque processus de percolation/moussage ou le sauvegarder.

Réglage de la force de la boisson pour la tasse actuelle (sans sauvegarde)

▷ Si la boisson n'est **pas assez forte**, interrompez l'écoulement de l'eau avant la fin en appuyant sur la touche boisson clignotante.

▷ Si la boisson est **trop forte**, redémarrez la préparation du café sans changer la capsule. Dès que la tasse contient la quantité d'eau souhaitée, appuyez à nouveau sur la touche.

Réglages par défaut:
expresso env. 40 ml I **café crème** env. 125 ml I **café** env. 125 ml
cappuccino env. 90 ml de mousse de lait, env. 40 ml d'expresso
mousse de lait env. 130 ml
La quantité d'eau peut être réglée entre env. 30 et 250 ml.

Réglage de la force de la boisson (avec sauvegarde)

Vous pouvez modifier durablement les quantités de boisson réglées par défaut. Il est possible de régler chaque touche boisson individuellement: Vous pouvez donc effectuer un réglage pour l'expresso, un pour le café crème, un pour le café, un pour le cappuccino et un pour la mousse de lait.

Expresso, café crème et café

1. Procédez comme indiqué au chapitre «Préparer une boisson sans lait»: remplissez le réservoir d'eau, introduisez une capsule et posez une tasse sous l'orifice de sortie du café.

2. Appuyez sur la touche correspondante (p. ex. **café crème**) et maintenez-la enfoncée. Un bip sonore retentit au bout d'environ 2 secondes. Relâchez la touche dès que la tasse contient la quantité de café voulue.

Votre réglage est sauvegardé. Si le réglage n'est pas à votre goût, modifiez-le en répétant la procédure.

Cappuccino

1. Procédez comme indiqué au chapitre «Préparer des boissons contenant du lait»: remplissez le réservoir d'eau et le réservoir de lait, introduisez une capsule et posez une tasse sous l'orifice de sortie du café et du lait.

fr

2. Maintenez la touche **Cappuccino** enfoncée. Un bip sonore retentit au bout d'environ 2 secondes. Relâchez la touche dès que la tasse contient la quantité de mousse de lait souhaitée. Votre réglage est sauvegardé.
3. Attendez que la préparation du café commence.

4. Maintenez à nouveau la touche **Cappuccino** enfoncée. Un bip sonore retentit au bout d'environ 2 secondes. Relâchez la touche dès que la tasse contient la quantité de café souhaitée. Votre réglage est sauvegardé.

Si le réglage n'est pas à votre goût, modifiez-le en répétant la procédure.

Mousse de lait

1. Procédez comme indiqué au chapitre «Préparer des boissons contenant du lait»: remplissez le réservoir d'eau et le réservoir de lait et posez une tasse sous le bec de sortie du lait.

2. Maintenez la touche **Préparer de la mousse de lait** enfoncée. Un bip sonore retentit au bout d'environ 2 secondes. Relâchez la touche dès que la tasse contient la quantité de mousse de lait souhaitée. Votre réglage est sauvegardé.

Si le réglage n'est pas à votre goût, modifiez-le en répétant la procédure.

Rétablir les réglages par défaut

Pour rétablir les quantités de boisson ou de mousse de lait initiales, procédez de la façon suivante:

1. Le cas échéant, éteignez la cafetière en appuyant brièvement en même temps sur la touche **Expresso** et sur la touche **Café crème**.
2. Maintenez ensuite la touche **Café crème** et la touche **Café** enfoncées.
3. Appuyez également une fois brièvement sur la touche **Expresso** jusqu'à ce que trois bips de confirmation retentissent et que les cinq touches boisson clignotent.
4. Relâchez toutes les touches.

Les quantités de boisson et de mousse de lait réglées par défaut sont rétablies.

Nettoyage

DANGER – danger de mort par choc électrique

- Éteignez la cafetière et débranchez toujours la fiche du cordon d'alimentation de la prise de courant avant de nettoyer la cafetière.
- Ne plongez jamais la cafetière, la fiche ou le cordon d'alimentation dans l'eau ou d'autres liquides.
- Ne nettoyez jamais la cafetière avec un jet d'eau. Respectez les instructions de nettoyage suivantes.

PRUDENCE: risque de détérioration

Pour le nettoyage, n'utilisez pas de produits chimiques ni de nettoyants agressifs ou abrasifs.

Nettoyer le boîtier

▷ Essuyez le boîtier avec un chiffon doux et humide.

▷ Si nécessaire, essuyez le compartiment du bac à capsules avec un chiffon doux et humide.

Rincer le réservoir d'eau tous les jours

▷ Rincez le réservoir d'eau tous les jours à l'eau courante.
Cela empêche les dépôts de calcaire ou d'autres particules d'obstruer l'orifice au fond du réservoir d'eau.

Nettoyer soigneusement le réservoir d'eau une fois par semaine

Il est recommandé de nettoyer le réservoir d'eau soigneusement une fois par semaine.

▷ Lavez le réservoir d'eau à l'eau chaude additionnée de liquide vaisselle. Rincez-le soigneusement sous le robinet et essuyez-le. Il ne peut pas être lavé au lave-vaisselle.

Nettoyer le bac à capsules, le ramasse-gouttes et le repose-tasse

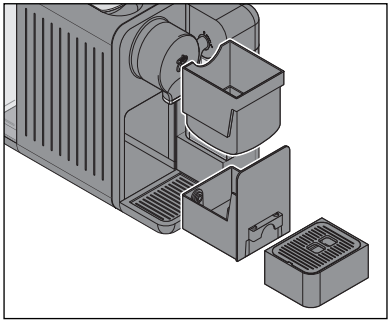

1. Retirez le ramasse-gouttes.
2. Retirez le repose-tasse du ramasse-gouttes et videz ce dernier.
3. Retirez le bloc avant de la cafetière et sortez-en le bac à capsules.
4. Videz le bac à capsules.
5. Lavez toutes les pièces à l'eau additionnée de liquide vaisselle. Essuyez soigneusement toutes les pièces. Vous pouvez laver le ramasse-gouttes, le repose-tasse, le bloc avant et le bac à capsules au lave-vaisselle.
6. Replacez ensuite toutes les pièces dans la cafetière.

Nettoyer le réservoir de lait

Si vous devez faire mousser du lait contenu dans le réservoir de lait, vous devez, **1 fois par jour (le mieux étant de le faire après la dernière utilisation ou à la fin de la journée)**, le **démonter** comme indiqué ci-dessous et **nettoyer toutes les pièces à l'eau chaude additionnée d'un liquide à vaisselle doux**; toutes les pièces peuvent passer au lave-vaisselle. Cette mesure est indispensable pour assurer l'hygiène de l'ensemble du système, obtenir une mousse de lait de grande qualité et garantir une grande longévité de l'appareil.
Le nettoyage ne remplace pas, mais complète le rinçage régulier du système à lait.

Réservoir de lait (contenu de la livraison)

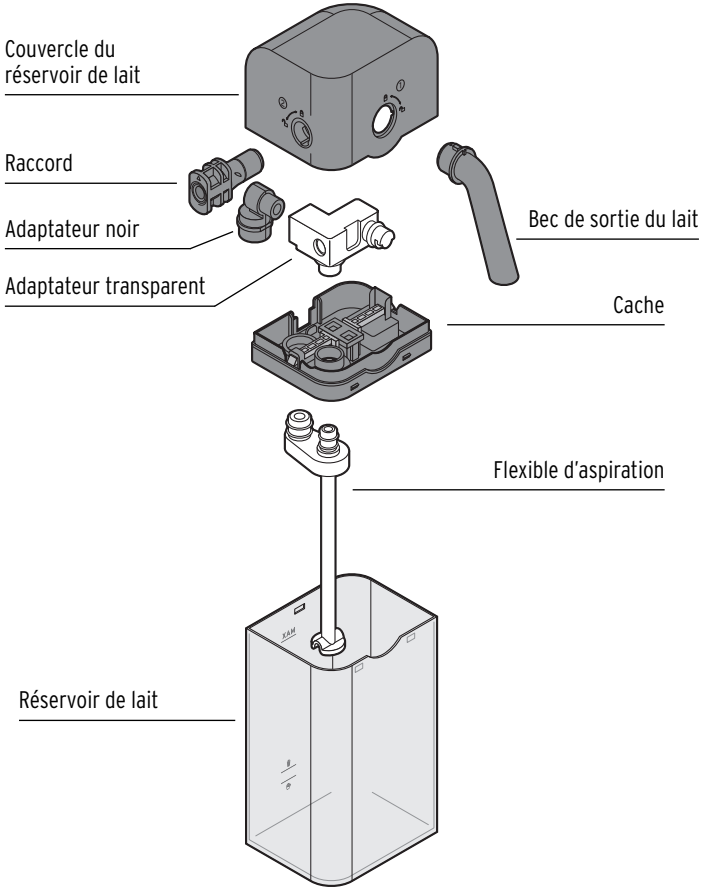

Désassembler le réservoir de lait

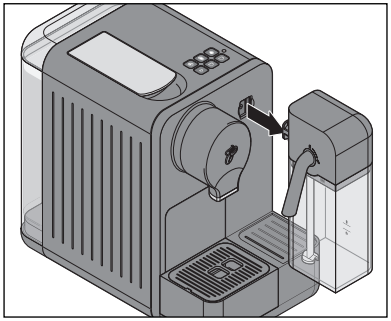

▷ Retirez le réservoir de lait de la cafetière en le tirant droit vers l'avant.

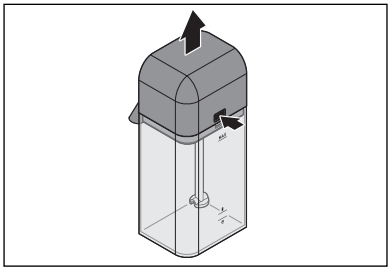

▷ Enfoncez le bouton de déverrouillage du couvercle du réservoir de lait et retirez le couvercle en le tirant vers le haut.

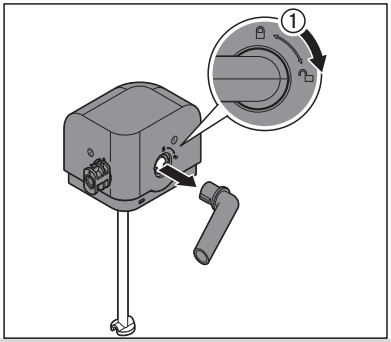

Les numéros figurant sur ou dans le couvercle du réservoir de lait vous aideront à désassembler le couvercle dans le bon ordre:

1. Tournez le bec de sortie du lait ① à fond dans le sens des aiguilles d'une montre et retirez-le du couvercle.

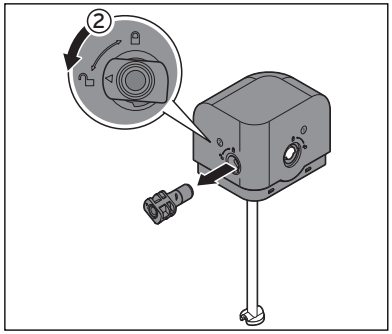

2. Tournez le raccord avec la cafetière ② à fond dans le sens inverse des aiguilles d'une montre et retirez-le du couvercle.

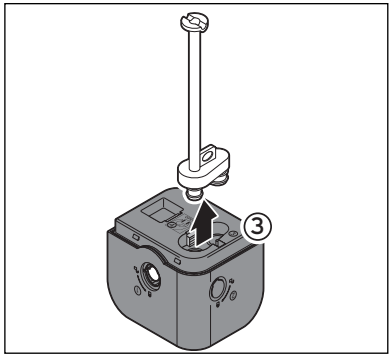

3. Démontez le flexible d'aspiration ③ en le tirant vers le haut.

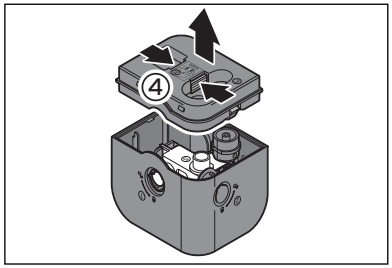

4. Maintenez fermement les deux boutons rouges ④ enfoncés et retirez le cache en le tirant vers le haut.

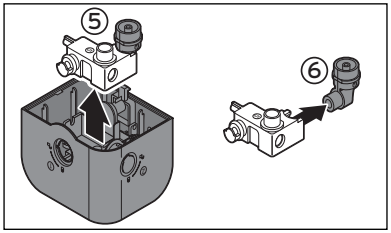

5. Retirez l'adaptateur transparent ⑤ en le tirant vers le haut.
6. Sortez l'adaptateur noir ⑥ de l'adaptateur transparent.
7. Lavez soigneusement toutes les pièces du réservoir de lait à l'eau chaude additionnée de liquide vaisselle. Utilisez si nécessaire une brosse souple pour plus de facilité.
8. Rincez ensuite toutes les pièces à l'eau fraîche et froide. Essuyez soigneusement toutes les pièces et laissez-les sécher une nuit à l'air libre.

- Toutes les pièces peuvent aussi être lavées au lave-vaisselle.
- Pour un nettoyage optimal de toutes les pièces du réservoir de lait, nous recommandons de les faire régulièrement tremper quelque temps dans de l'eau chaude additionnée de nettoyant durgol® pour systèmes à lait® - disponible dans toutes les boutiques Tchibo et dans le commerce spécialisé.

fr

Assembler le réservoir de lait

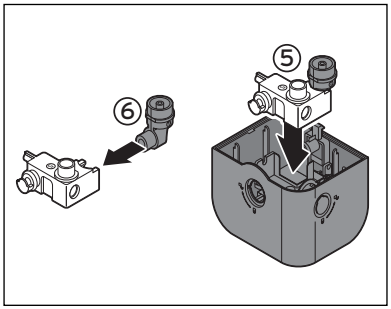

Les numéros figurant sur ou dans le couvercle du réservoir de lait vous aideront à assembler le couvercle dans le sens inverse:

1. Insérez l'adaptateur noir ⑥ dans l'adaptateur transparent comme indiqué sur l'illustration.
2. Insérez l'adaptateur transparent ⑤ à fond dans les encoches du couvercle du réservoir de lait.

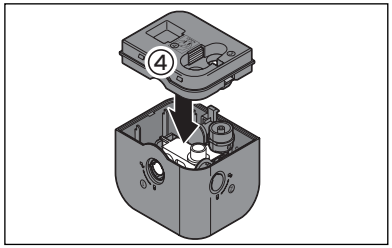

3. Mettez le cache ④ sur le couvercle du réservoir de lait. Vous devez le sentir et l'entendre s'enclencher.

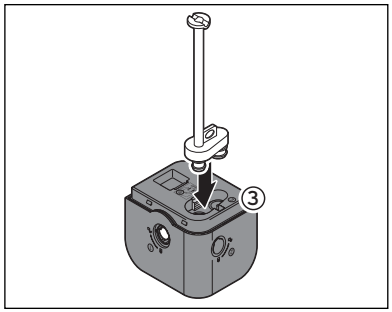

4. Enfoncez le flexible d'aspiration ③ à fond dans les ouvertures du cache.

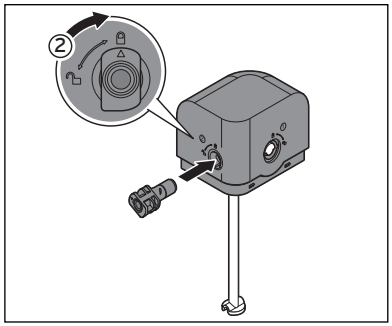

5. Enfoncez le raccord ② dans le couvercle du réservoir de lait comme indiqué sur l'illustration et tournez-le à fond dans le sens des aiguilles d'une montre.

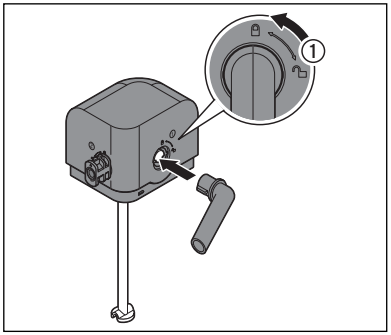

6. Enfoncez la sortie de lait ① dans le couvercle du réservoir de lait comme indiqué sur l'illustration et tournez-le à fond dans le sens inverse des aiguilles d'une montre.

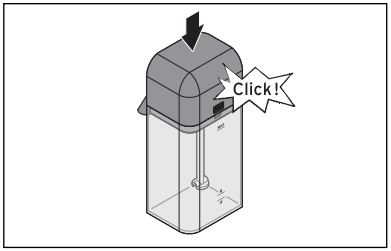

7. Remettez le couvercle sur le réservoir de lait. Vous devez l'entendre et le sentir s'enclencher.

fr

Détartrage

Si le voyant reste allumé en jaune, il faut détartrer la cafetière. N'attendez pas plus de quelques jours avant de détartrer la cafetière, car la quantité de tartre pourrait alors nuire à l'efficacité du détartrant.
Le détartrage dure environ 30 minutes.

PRUDENCE – le tartre peut endommager la cafetière

- **Détartrez votre cafetière dès que le voyant en indique la nécessité.** Vous augmenterez sa durée de vie et ferez des économies d'énergie.
- N'utilisez pas de détartrant à base d'acide formique.
- Utilisez un détartrant liquide courant spécialement destiné aux cafetières à filtre ou expresso. Les autres produits peuvent détériorer les matériaux composant l'appareil et/ou n'avoir aucun effet.

Conseil: Nous conseillons l'utilisation du détartrant durgol® swiss espresso® disponible dans toutes les boutiques Tchibo et dans le commerce spécialisé.

Procédure à suivre pour le détartrage:

1. Éteignez la cafetière en appuyant en même temps sur la touche **Expresso** et sur la touche **Café crème**.

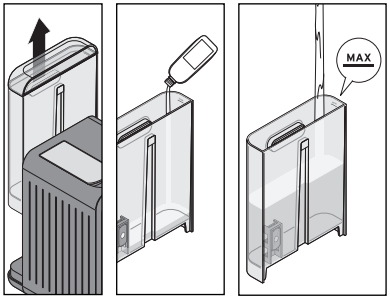

2. Versez du détartrant dans le réservoir d'eau:

▷ Retirez le réservoir d'eau de la cafetière et versez une dose (125 ml) de durgol® swiss espresso® dans le réservoir vide. **IMPORTANT**: versez de l'eau du robinet froide dans le réservoir **jusqu'au repère MAX** et remettez le réservoir dans la cafetière.

▷ Si vous utilisez un autre détartrant, respectez les indications du fabricant. **IMPORTANT**: versez du détartrant dans le réservoir **jusqu'au repère MAX** et remettez le réservoir dans la cafetière.

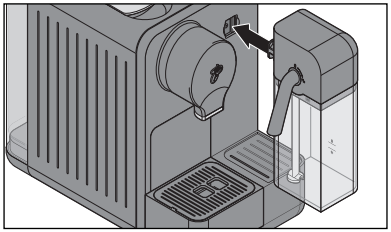

3. Insérez le réservoir de lait à fond dans le raccord de la cafetière.

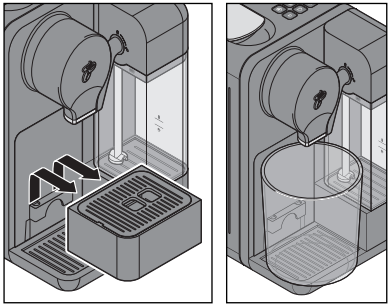

4. Abaissez le levier et retirez le ramasse-gouttes si nécessaire.
5. Placez un récipient d'au moins 600 ml sous l'orifice de sortie du café et de lait.

Ce récipient devra être vidé plusieurs fois pendant le détartrage.

fr

6. Maintenez la touche de gauche (**Expresso**) et la touche **Café** enfoncées ensemble pendant env. 5 secondes.

7. La touche **Café crème** s'allume et le voyant clignote alternativement en rouge et en jaune. Appuyez sur la touche **Café crème** pour lancer le détartrage.

Le détartrage commence. La touche **Café crème** s'éteint et le voyant clignote alternativement en rouge et en jaune. **Le détartrage dure env. 25 minutes**.

La pompe envoie du détartrant dans le circuit à intervalles réguliers. Un peu de solution de détartrage s'écoule à chaque fois alternativement de l'orifice de sortie du café et du bec de sortie du lait dans le récipient.

8. Ne laissez pas la cafetière sans surveillance pendant le détartrage. Videz à temps le récipient afin qu'il ne déborde pas.

Lorsque la cafetière a pompé tout le détartrant, **elle s'arrête pendant 2,5 minutes environ**, mais le voyant continue à clignoter alternativement en rouge et en jaune.

Au bout de 2,5 minutes, la touche **Café crème** se rallume et un bip sonore retentit.

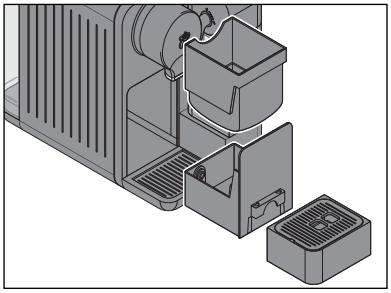

9. Retirez le réservoir d'eau, le bloc avant et le bac à capsules de la cafetière.
10. Lavez toutes les pièces à l'eau additionnée de liquide vaisselle. Essuyez soigneusement toutes les pièces.
11. Replacez ensuite toutes les pièces dans la cafetière.

Phase de rinçage

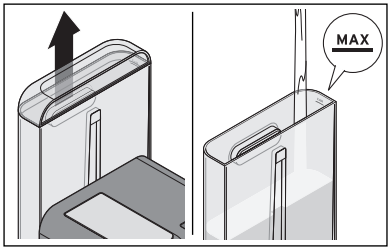

12. Pour la phase de rinçage, remplissez le réservoir d'eau du robinet froide **jusqu'au repère MAX**.

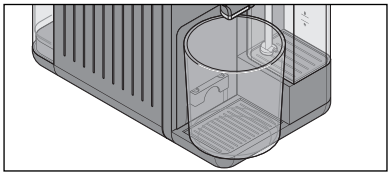

13. Placez un récipient vide d'au moins 600 ml sous l'orifice de sortie du café et de lait.

14. Appuyez sur la touche **Café crème** pour lancer le rinçage.

La phase de rinçage commence. La touche **Café crème** s'éteint et le voyant clignote en jaune. **Le rinçage dure env. 2 minutes**.

15. Environ 600 ml s'écoulent de la cafetière pendant le rinçage. Surveillez le récipient et videz-le avant qu'il déborde.
16. Une fois le rinçage terminé, la cafetière passe automatiquement en mode veille. Le voyant s'éteint. Le détartrage est terminé.

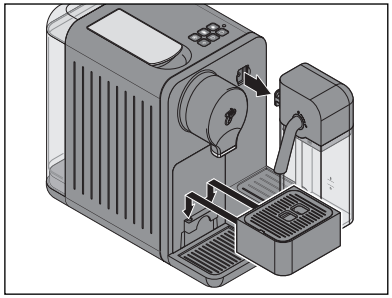

17. Retirez le réservoir de lait de la cafetière en le tirant droit vers l'avant.
18. Nettoyez le réservoir de lait de la façon indiquée au chapitre «Nettoyage».

Problèmes / solutions

Le voyant clignote en rouge et plusieurs bips sonores retentissent.	**Le réservoir d'eau est-il vide?** ▷ Remplissez le réservoir d'eau fraîche. ▷ Appuyez sur l'une des touches boisson. La pompe démarre. Dès que les conduits sont remplis d'eau, la pompe s'arrête automatiquement. La cafetière est prête lorsque les touches boisson sont allumées en continu. **Le levier d'ouverture et de fermeture du compartiment à capsule a-t-il été relevé pendant la préparation?** ▷ Rabaissez le levier. Appuyez sur une touche quelconque. La cafetière est prête lorsque les touches sont allumées en continu.
Présence de marc de café dans la tasse.	Il reste toujours un peu de marc de café dans la tasse. Cela est dû au système et ne constitue pas une anomalie.
De l'eau goutte de l'orifice de sortie du café.	Pendant le chauffage, l'eau contenue dans le système se dilate. Un peu d'eau s'écoule donc par l'orifice de sortie du café. Cela est dû au système et ne constitue pas une anomalie.
Le voyant s'allume en jaune.	Détartrer la cafetière. N'attendez pas plus de quelques jours avant de détartrer la cafetière car la quantité de tartre pourrait alors nuire à l'efficacité du détartrant. Ce genre de défaut occasionné par l'utilisateur n'est pas couvert par la garantie. Procédez comme décrit au chapitre «Détartrage».

Le levier ne peut pas être abaissé.	Vérifiez si le bac à capsules est plein. Si nécessaire, videz-le.
La capsule ne tombe pas dans le bac à capsules.	Si la capsule reste coincée dans le compartiment à capsule, relevez complètement le levier vers l'arrière et appuyez sur la capsule, du haut vers le bas. Ne réutilisez pas une capsule déformée!
La phase de rinçage du détartrage ne se termine pas; le réservoir d'eau est vide, le voyant clignote en rouge et un bip retentit.	Remplissez le réservoir d'eau froide **jusqu'au repère MAX** et remettez le réservoir dans la cafetière. Continuez avec l'étape 12 du chapitre «Détartrage», point «Phase de rinçage».
La cafetière ne produit pas de mousse. Elle n'aspire pas le lait.	Vérifiez si toutes les pièces du réservoir de lait sont bien assemblées. Le cas échéant, désassemblez et assemblez le réservoir de lait (voir le chapitre «Nettoyage», section «Désassembler / assembler le réservoir de lait»). Nettoyez le réservoir de lait comme indiqué au chapitre «Nettoyage».
Les touches des boissons à base de lait ne s'allument pas.	Le réservoir de lait est-il correctement mis en place? Insérez le réservoir de lait à fond dans le raccord de la cafetière.

fr

Déclaration de conformité

Par la présente, la société Tchibo GmbH déclare qu'à la date de la mise sur le marché, ce produit est conforme aux exigences essentielles et aux autres dispositions pertinentes des directives suivantes:

2006/42/CE – Directive relative aux machines

2014/30/UE – Directive relative à la compatibilité électromagnétique

2009/125/CE – Directive relative à l'écoconception

2012/19/UE – DEEE

2011/65/UE – Limitation de l'utilisation de certaines substances dangereuses dans les équipements électriques et électroniques

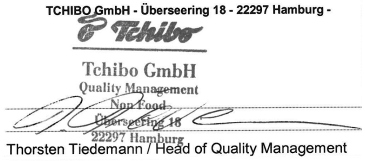

La déclaration de conformité complète est consultable sous www.fr.tchibo.ch/notices. Veuillez indiquer la référence de type/modèle **(375 273)**.

Élimination

L'article et son emballage sont produits à partir de matériaux précieux pouvant être recyclés afin de réduire la quantité de déchets et de soulager l'environnement.

Éliminez l'**emballage** selon les principes de la collecte sélective en séparant le papier, le carton et les emballages légers.

Les **appareils** signalés par ce symbole ne doivent pas être éliminés avec les ordures ménagères!

Vous êtes tenu par la législation d'éliminer les appareils en fin de vie en les séparant des ordures ménagères. Pour avoir des informations sur les centres de collecte où remettre les appareils en fin de vie, adressez-vous à votre municipalité.

Caractéristiques techniques

Type / modèle:	Cafissimo 375 273
Référence:	voir chapitre «Garantie»
Alimentation:	220–240 V ~ 50 Hz
Puissance:	1350 W
Consommation d'énergie cafetière éteinte:	<0,5 W
Arrêt automatique:	env. 9 minutes
Classe de protection:	I
Pression de la pompe:	max. 15 bar
Niveau de pression acoustique:	<70dB(A)
Température ambiante:	de +10 à +40 °C
Quantités de boisson par défaut:	café env. 125 ml café crème env. 125 ml expresso env. 40 ml cappuccino env. 90 ml de lait chaud, env. 40 ml d'expresso mousse de lait env. 130 ml
Made exclusively for:	Tchibo GmbH, Überseering 18, 22297 Hamburg, Germany www.tchibo.ch

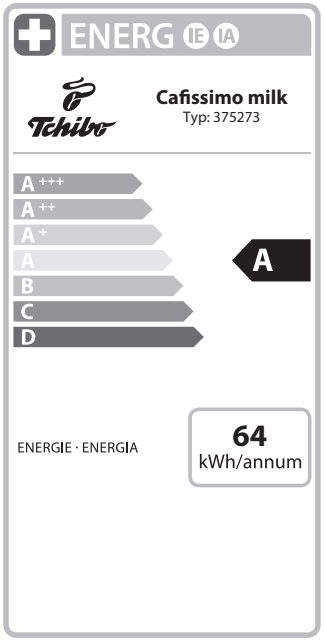

Sous réserve de modifications techniques et esthétiques de l'appareil dues à l'amélioration des produits.

CE

Garantie

Tchibo GmbH garantit cet article pendant une durée de **24 mois**
à compter de la date de l'achat.
Tchibo GmbH, Überseering 18, 22297 Hamburg, Germany

Nous nous engageons à remédier gratuitement à tous les vices de matériau et de fabrication survenant **pendant la période de garantie**. Pour bénéficier de la garantie, vous devez présenter un justificatif d'achat émis par Tchibo ou par un distributeur agréé par Tchibo. Cette garantie est valable dans l'Union européenne, en Suisse et en Turquie.

La garantie ne couvre ni les défauts dus à une utilisation incorrecte ou à l'absence de détartrage, ni les pièces d'usure et les consommables. Vous pouvez les commander auprès de notre service client Cafissimo. Vous pouvez faire effectuer les réparations non couvertes par la garantie, si elles sont encore possibles, par notre service après-vente. Elles vous seront facturées au prix coûtant selon un calcul individuel.

Cette garantie contractuelle ne limite pas les **droits résultant de la garantie légale**.

Service et réparations

Si, contre toute attente, vous constatiez que votre produit présente un défaut, veuillez contacter dans un premier temps notre service client Cafissimo. Nos collaborateurs vous conseilleront volontiers et vous indiqueront la suite de la procédure.

S'il est nécessaire d'envoyer l'article, veuillez fournir les informations suivantes:

- votre **adresse**;
- un **numéro de téléphone** (où vous êtes joignable pendant la journée) et/ou une **adresse électronique**;
- la **date d'achat** et
- une **description la plus précise possible du défaut**.

Joignez une **copie du justificatif d'achat** à l'article et enlevez les capsules usagées. Emballez soigneusement l'article afin d'éviter qu'il soit endommagé pendant le transport et envoyez-le à notre service après-vente, afin que nous puissions traiter votre cas et vous retourner l'article dans les meilleurs délais.

L'adresse à laquelle envoyer l'article vous sera communiquée par notre service client Cafissimo dont vous trouverez les coordonnées au point «Service client Cafissimo». Pour les questions éventuelles, conservez le justificatif d'envoi qui vous aura été remis par la poste.

Si le cas n'est pas couvert par la garantie, faites-nous savoir si vous souhaitez:

- que nous vous établissions un devis si les frais sont supérieurs à CHF 17.- ou
- que nous vous retournions (moyennant paiement) l'article non réparé ou
- que nous éliminions l'article (sans frais pour vous).

Pour les informations sur les produits, les commandes d'accessoires ou les questions sur le service après-vente, veuillez vous adresser à notre service client Cafissimo. Pour toute question, indiquez la référence de l'article.

Service client Cafissimo

☎ **0800 22 44 44**
(gratuit)

Du lundi au vendredi de 8 h à 20 h
Le samedi de 8 h à 16 h
(y compris les jours fériés)
Courriel: service@tchibo.ch

Référence

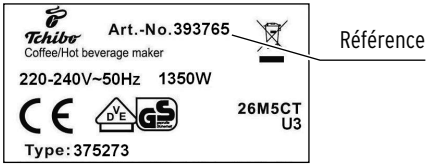

La référence de votre Cafissimo est indiquée sur la plaque signalétique apposée sous le fond de la cafetière. Avant d'incliner votre Cafissimo pour lire la référence, retirez le réservoir d'eau, le ramasse-gouttes, le bloc avant avec le bac à capsules et le réservoir de lait. Protégez le sol, le plan de travail, etc., des gouttes d'eau ou de café qui pourraient tomber.

fr

Indice

60 Informazioni sulle presenti istruzioni per l'uso

60 Finalità d'uso

61 Luogo di utilizzo

61 Avvertenze di sicurezza

64 Panoramica generale della macchina (dotazione)

65 Quadro di comando – funzione dei tasti

65 Messa in funzione - prima del primo utilizzo

68 Risciacquo della macchina

69 L'aroma più intenso – per un sapore unico

69 Posizionamento tazza grande/tazzina o bicchiere

70 Accensione/spegnimento della macchina
70 Modalità standby – modalità pausa

70 Riempimento del serbatoio dell'acqua

71 Preparazione della bevanda senza latte
71 Espresso, caffè crema o caffè convenzionale

72 Preparazione delle bevande con latte
72 Riempire il contenitore del latte
73 Cappuccino
73 Latte schiumato
74 Pulizia sistema latte

74 Dopo l'uso

75 Regolazione dell'intensità della bevanda (quantità bevanda)

77 Pulizia

81 Decalcificazione

83 Anomalie/Soluzioni

84 Dichiarazione di conformità

85 Smaltimento

85 Dati tecnici

86 Garanzia

87 Assistenza e riparazione

87 Servizio clienti Cafissimo

Controlliamo ogni apparecchio con cura e lo proviamo con capsule caffè e acqua prima della consegna. Nonostante venga eseguita una pulizia approfondita è probabile che nell'apparecchio permangano dei residui minimi di caffè o acqua che non indicano una carenza a livello qualitativo. L'apparecchio si trova in condizioni di funzionamento ineccepibili.

Informazioni sulle presenti istruzioni per l'uso

Leggere attentamente tutte le informazioni sulla sicurezza ed utilizzare la macchina solo nel modo descritto nelle presenti istruzioni per l'uso, per evitare di provocare lesioni o danneggiamenti involontari. Conservare le presenti istruzioni per l'uso per consultazione futura. In caso di cessione della macchina, consegnare anche le presenti istruzioni per l'uso al nuovo proprietario.

Simboli riportati nelle presenti istruzioni per l'uso:

Questo simbolo avvisa del pericolo di lesioni.

Questo simbolo avvisa del pericolo di lesioni da elettricità.

Termini di segnalazione:
PERICOLO avvisa di possibili gravi lesioni e pericoli mortali;
AVVERTENZA avvisa di lesioni e gravi danni materiali;
ATTENZIONE avvisa di lievi lesioni o danni materiali.

Le informazioni supplementari sono contrassegnate in questo modo.

Finalità d'uso

La macchina è concepita per le seguenti finalità d'uso:

- erogazione di caffè convenzionale, caffè crema e espresso con capsule di marca Tchibo Cafissimo.
- preparazione di specialità a base di caffè e latte.

La macchina è stata ideata per essere utilizzata in ambienti domestici o ambienti simili come ad esempio

- in negozi, uffici o ambienti di lavoro simili,
- nelle tenute agricole,

- per gli ospiti di hotel, motel, bed & breakfast e altre strutture residenziali.

Qualora la macchina venisse utilizzata per scopi commerciali, essa dovrà essere controllata e pulita da personale appositamente formato. La macchina non richiede alcun tipo di manutenzione oltre alla normale pulizia e decalcificazione.

Luogo di utilizzo

Collocare la macchina in un luogo chiuso e asciutto.
Evitare elevata concentrazione di polvere o umidità dell'aria.
La macchina è stata progettata per l'utilizzo a una temperatura ambiente compresa tra +10 e +40 °C.

Avvertenze di sicurezza

PERICOLO di utilizzo dell'apparecchio per bambini e persone con capacità limitate

- Il presente apparecchio può essere utilizzato da bambini di età superiore a 8 anni e da persone con limitate capacità fisiche, sensoriali o mentali o scarsa esperienza o conoscenza soltanto sotto sorveglianza o dopo essere stati istruiti sull'utilizzo sicuro dell'apparecchio e sui possibili pericoli.
- I bambini non devono pulire l'apparecchio a meno che non abbiano un'età superiore a 8 anni e siano sorvegliati. L'apparecchio è esente da manutenzione.
- I bambini non devono giocare con l'apparecchio. Tenere lontani dall'apparecchio e dal cavo di alimentazione i bambini di età inferiore a 8 anni e gli animali domestici.
- Collocare la macchina in un punto inaccessibile ai bambini.
- Conservare i materiali d'imballaggio fuori dalla portata dei bambini. Sussiste il pericolo di asfissia!

PERICOLO da elettricità

- Non immergere mai la macchina, la spina e il cavo di alimentazione nell'acqua, poiché in questo caso sussiste il pericolo di folgorazione. Non pulire la macchina con un getto d'acqua e non collocarla in modo che possa essere pulita con un getto d'acqua. Non afferrare mai la spina del cavo di alimentazione con le mani bagnate. Non utilizzare la macchina all'aperto.
- Non utilizzare mai la macchina con noncuranza.
- Collegare la macchina solo ad una presa di corrente installata conformemente alle prescrizioni vigenti e che sia munita di un contatto di protezione, la cui tensione di rete corrisponda esattamente ai dati tecnici della macchina.
- Il cavo di alimentazione non deve essere piegato o schiacciato. Mantenerlo lontano da spigoli vivi e fonti di calore.
- Non utilizzare mai la macchina in caso di danneggiamento della stessa, del cavo di alimentazione o della spina o dopo una caduta accidentale della macchina.

- Non riporre bevande o altri oggetti sopra la macchina.
- Non apportare modifiche alla macchina, al cavo di alimentazione o ad altre parti. Gli elettrodomestici devono essere riparati esclusivamente da elettricisti specializzati, poiché la riparazione eseguita in modo non appropriato può provocare notevoli danni. Far eseguire eventuali riparazioni presso un'officina specializzata o presso il nostro servizio clienti.
- Se il cavo di alimentazione di questa macchina si danneggia, occorre farlo sostituire dal produttore o dal relativo servizio di assistenza oppure da una persona analogamente qualificata per evitare rischi.
- Staccare la spina del cavo di alimentazione dalla presa di corrente ...
  ... quando si verifica una anomalia,
  ... quando la macchina non viene utilizzata per un periodo prolungato,
  ... prima di pulire la macchina.
  Non staccare la spina tirandola dal cavo di alimentazione.
- Per isolare completamente la macchina dall'alimentazione elettrica, staccare la spina del cavo di alimentazione dalla presa di corrente.

AVVERTENZA contro il rischio di incendio

- Per l'esercizio, posizionare la macchina in modo che sia libera, mai direttamente attaccata ad una parete o in un angolo, dentro a un armadio, accanto a una tenda o simili.
- Non coprire la macchina durante l'esercizio (ad es. con giornali, coperte, indumenti o simili).

AVVERTENZA contro danni alla salute

- Svuotare e pulire regolarmente il cassetto raccoglicapsule e la vaschetta raccogligocce.
- Se non si utilizza l'apparecchio per un periodo prolungato di tempo, svuotare il serbatoio dell'acqua, il cassetto raccoglicapsule e la vaschetta raccogligocce.
- Cambiare l'acqua nell'apposito serbatoio tutti i giorni per prevenire lo sviluppo di germi.
- Il latte è un alimento deperibile e quindi suscettibile alla formazione di germi. Pertanto, prestare particolare attenzione alla pulizia assoluta durante la preparazione di specialità di caffè con latte. Pulire accuratamente tutte le parti del contenitore del latte dopo ogni utilizzo.
- Per pulire l'apparecchio, utilizzare esclusivamente i detergenti e i decalcificanti indicati in queste istruzioni per l'uso e i relativi strumenti per la pulizia. L'utilizzo di detergenti diversi comporta rischi per la salute.

AVVERTENZA contro scottature/lesioni

- Durante e immediatamente dopo l'utilizzo non toccare l'apertura di erogazione del caffè e del latte.
  Evitare il contatto con la bevanda che defluisce.
- Non sollevare la leva durante il funzionamento, non aprire il vano inserimento capsule e non estrarre il cassetto frontale con il cassetto raccoglicapsule.

- Dopo l'uso le superfici dell'elemento riscaldante sono ancora calde (calore residuo).

ATTENZIONE a lesioni o danni materiali

- **Utilizzare esclusivamente capsule Tchibo Cafissimo originali.** Non utilizzare capsule di altri produttori, capsule deformate o danneggiate e non inserire mai caffè sfuso in polvere o chicchi di caffè, perché ciò danneggia la macchina. In tal caso la riparazione non è coperta dalla garanzia.
- La macchina deve essere utilizzata solo quando il cassetto frontale e il cassetto raccoglicapsule sono inseriti.
- Riempire il serbatoio dell'acqua solo con acqua fresca di rubinetto o acqua fresca potabile fredda. Non utilizzare acqua minerale contenente anidride carbonica né altri liquidi.
- Decalcificare la macchina appena viene indicato dalla macchina.
- Nel vano inserimento capsule si trovano due pistoncini che, nel momento in cui viene abbassata la leva, forano la capsula su ambo i lati. Non toccare mai il vano inserimento capsule. Quando si abbassa la leva, tenere le dita o eventuali oggetti lontano dal vano inserimento capsule.
- Non utilizzare la leva per sollevare la macchina. Per spostarla, prenderla dall'alloggiamento esterno.
- Collocare la macchina sopra una superficie piana e stabile, ben illuminata e insensibile all'umidità e al calore.
- Non posizionare la macchina sopra un fornello, direttamente vicino ad una superficie calda, a un corpo riscaldante o simili, per evitare di fondere l'alloggiamento.
- Posare il cavo di alimentazione in maniera tale da evitare qualsiasi pericolo di inciampo. Non lasciarlo sospeso su uno spigolo, per evitare di far cadere la macchina inavvertitamente.
- La macchina è dotata di piedini antiscivolo. Le superfici di lavoro sono rivestite con molteplici vernici e materiali sintetici nonché trattate con i più svariati prodotti di cura. Pertanto, non è possibile escludere completamente che alcune di queste sostanze contengano componenti che possono aggredire o sciogliere i piedini della macchina. Collocare eventualmente una base antiscivolo sotto la macchina.
- Non è consentito esporre la macchina ad una temperatura inferiore a 4 °C. L'acqua residua nel sistema di riscaldamento potrebbe congelarsi e causare dei danni.
- Livello di pressione acustica <70 dB(A).

Panoramica generale della macchina (dotazione)

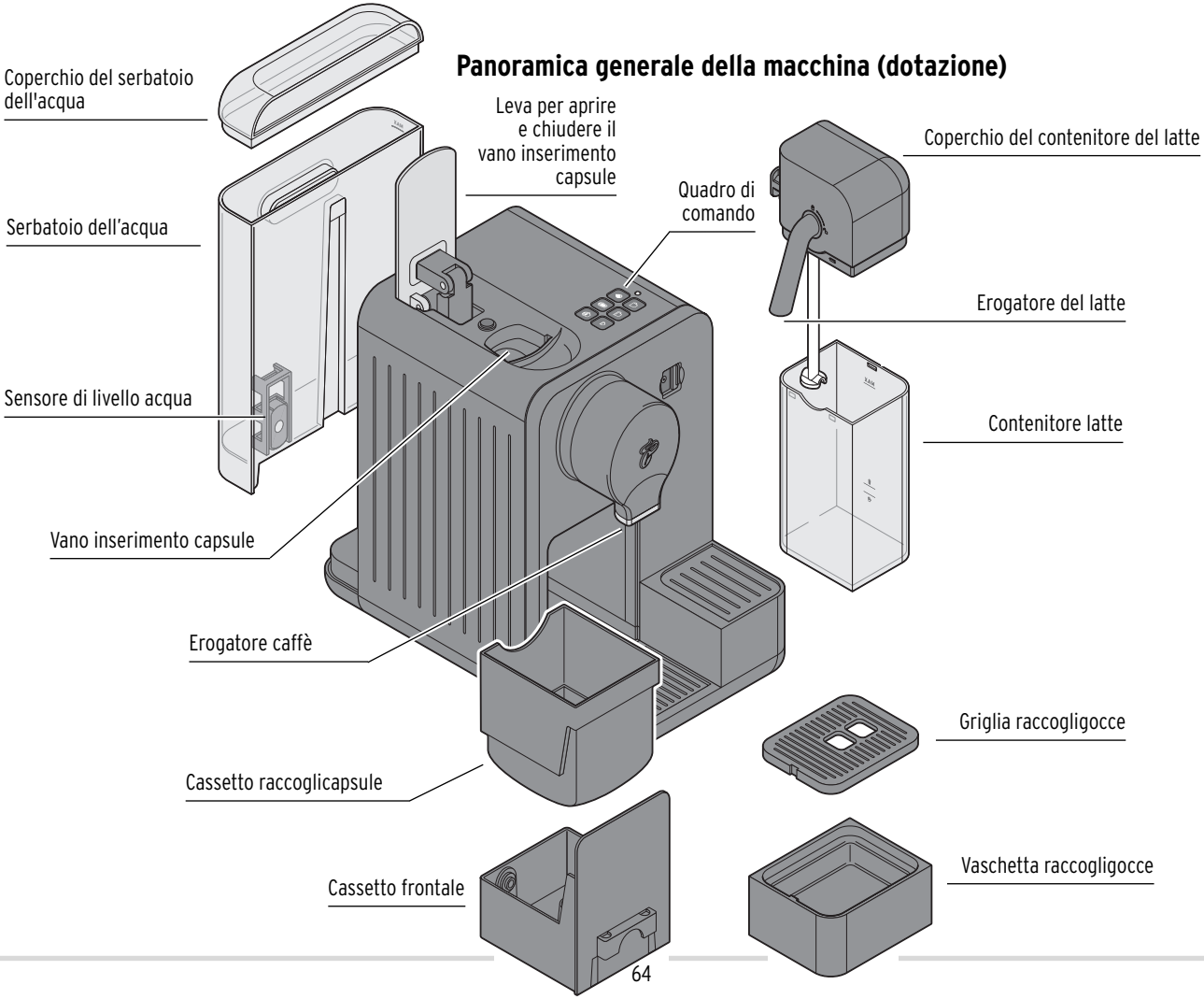

it

Quadro di comando – funzione dei tasti

Spia di controllo

- **Lampeggia con luce rossa** (serbatoio dell'acqua vuoto)
- **Si accende con luce gialla** (decalcificare la macchina)

Accendere la macchina
(premere un tasto qualsiasi)

Spegnere la macchina
(Premere contemporaneamente Espresso + Caffè Crema)

Messa in funzione - prima del primo utilizzo

1. Togliere la macchina dall'imballaggio.
2. Staccare tutte le pellicole protettive dalla macchina. Rimuovere tutti i materiali di imballaggio e tutte le strisce adesive di protezione per il trasporto.
3. Collocare la macchina ...

   ... sopra una superficie o una piattaforma di lavoro piana e insensibile all'umidità.

   ... vicino ad una presa di corrente. La lunghezza del cavo di alimentazione è pari a circa 80 cm.

   ... ad almeno 1 m di distanza da superfici calde e infiammabili (piastra elettrica, forno, radiatori o simili).

   ... a 15 cm di distanza dalle pareti.

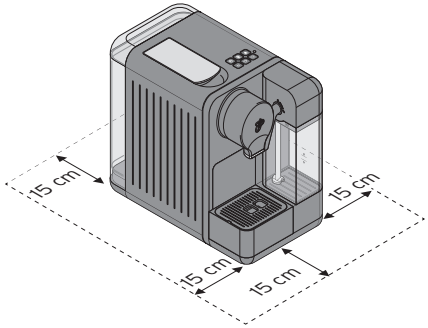

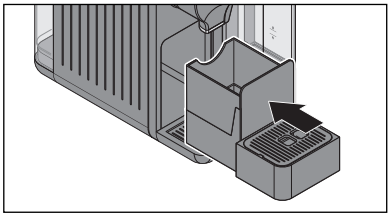

4. Accertarsi che il cassetto raccoglicapsule sia inserito correttamente nel cassetto frontale. Il cassetto frontale deve essere inserito fino a battuta e la vaschetta raccogligocce deve essere inserita correttamente.

it

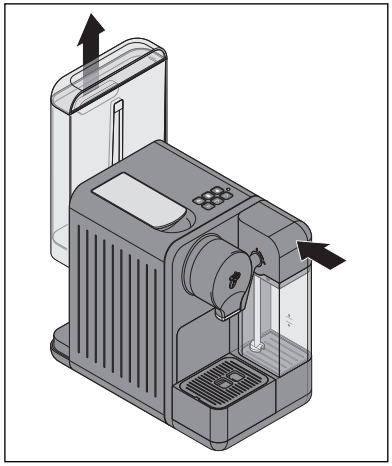

5. Accertarsi che il contenitore del latte sia inserito completamente nell'apposito attacco presente sulla macchina.
6. Estrarre il serbatoio dell'acqua dalla macchina tirandolo verso l'alto.
7. Pulire il serbatoio dell'acqua come descritto nel capitolo <<Pulizia>>.

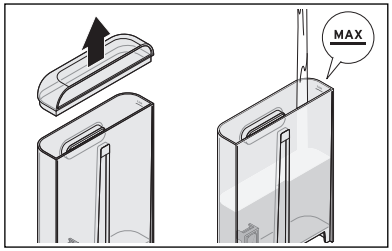

8. Quindi riempire il serbatoio dell'acqua con acqua fredda di rubinetto o potabile fino alla marcatura del livello **MAX**.

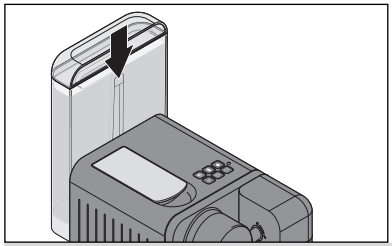

9. Reinserire il serbatoio dell'acqua nella macchina. Spingerlo verso il basso fino a battuta.

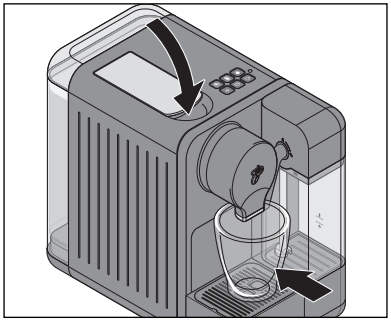

10. La leva deve essere abbassata. Se necessario, abbassarla.
11. Collocare una tazza vuota sotto l'erogatore del caffè.

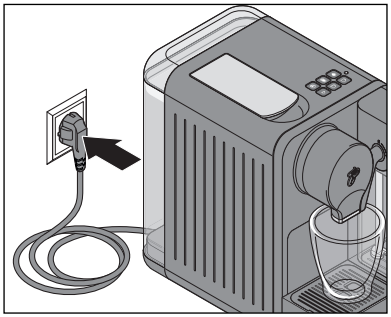

12. Inserire la spina in una presa di corrente facilmente accessibile.

13. Premere brevemente un tasto qualsiasi per accendere la macchina.

Viene emesso un breve segnale acustico.

La spia di controllo lampeggia con luce gialla e i 3 tasti inferiori lampeggiano con luce bianca.

14. Premere il tasto **caffè crema**.

La pompa si mette in funzione. La pompa immette acqua fredda nei tubi da risciacquare, facendola defluire nella tazza sottostante. Vengono emessi 2 segnali acustici.

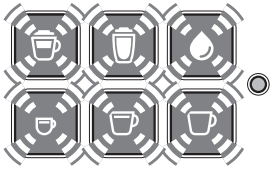

La spia di controllo si spegnerà. Tutti i tasti lampeggiano. La macchina si riscalda per preparare una bevanda.

Non appena la macchina si è riscaldata, viene emesso un segnale acustico.
I 6 tasti emettono luce fissa.

15. Premere brevemente il tasto **pulizia sistema latte** per sciacquare le tubazioni e i tubi di collegamento del contenitore del latte.

La pulizia dura circa 50 secondi. Al termine, vengono emessi 2 segnali acustici.

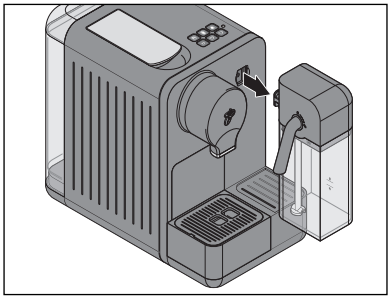

16. Gettare via l'acqua dalla tazza sottostante.

17 Estrarre il contenitore del latte dalla macchina spostandolo in avanti.

18. Pulire il contenitore del latte come descritto nel capitolo «Pulizia».

19. Pulire la macchina per due volte, come descritto nel capitolo «Risciacquo della macchina». A questo punto la macchina è pronta per l'uso.

it

Risciacquo della macchina

Dopo la prima messa in funzione, o se la macchina non viene utilizzata per più di 2 giorni, risciacquarla facendo scorrere la quantità di acqua per 2 tazze di caffè (senza capsula).

Il contenitore del latte non è necessario per il risciacquo della macchina. Ma potete lasciarlo connesso.

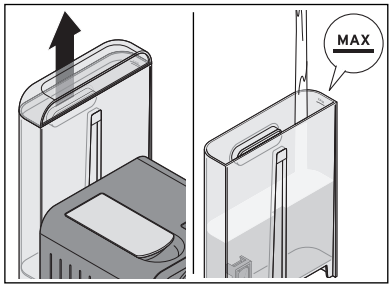

1. Estrarre il serbatoio dell'acqua dalla macchina tirandolo verso l'alto.
2. Riempire il serbatoio dell'acqua con acqua fredda di rubinetto o potabile fino alla marcatura del livello **MAX**.

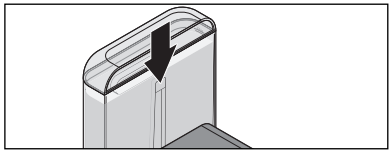

3. Reinserire il serbatoio dell'acqua nella macchina e spingerlo verso il basso fino a battuta.

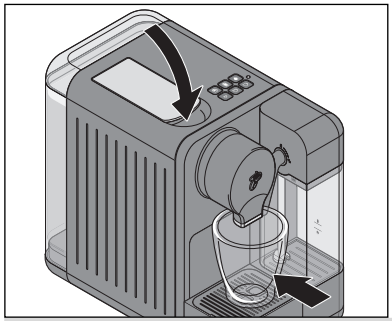

4. All'occorrenza, abbassare la leva, **senza inserire alcuna capsula**.
5. Collocare una tazza vuota sotto l'erogatore del caffè.

6. Premere un tasto qualsiasi per accendere la macchina.

Viene emesso un breve segnale acustico.

7. Premere il tasto **caffè crema**, non appena tutti i tasti emettono luce fissa.

La pompa immette acqua nei tubi da risciacquare, facendola defluire nella tazza sottostante. Alla fine della procedura di pulizia, viene emesso un segnale acustico.

8. Gettare via l'acqua.
9. Ripetere i passaggi 7 e 8.
10. Alla fine, svuotare il cassetto frontale ed eventualmente il cassetto raccoglicapsule.

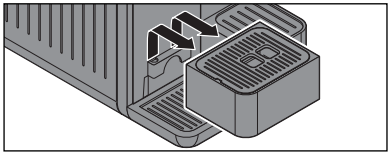

▷ Rimuovere la vaschetta raccogligocce.

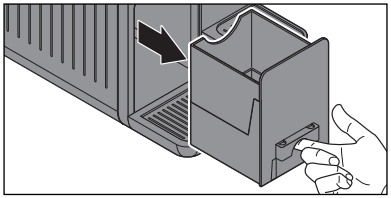

▷ Estrarre il cassetto frontale come illustrato.

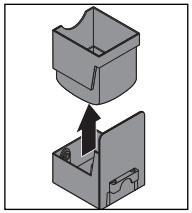

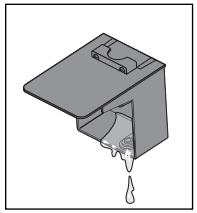

▷ Rimuovere il cassetto raccogli-capsule (figura a sinistra).

▷ Svuotare il cassetto frontale ed eventualmente il cassetto raccoglicapsule (figura a destra).

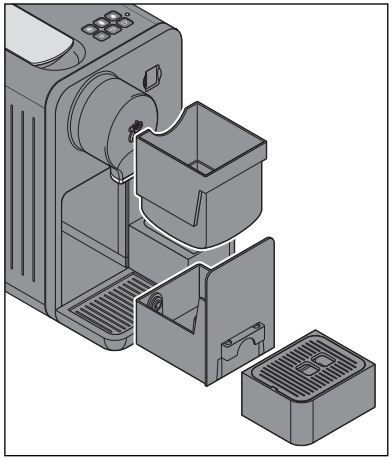

11. Reinserire tutti i componenti nella macchina.

L'aroma più intenso – per un sapore unico

Una capsula per tazza

Ogni capsula è una porzione sufficiente per una tazza di caffè convenzionale, caffè crema o espresso.

Aroma pieno

Inserire una capsula nella macchina solo quando necessario. Nel momento dell'inserimento la capsula viene forata. Se resta inutilizzata, l'aroma del caffè andrà perduto.

Preriscaldamento della tazza

Riempire la tazza con acqua calda, da gettar via poco prima di utilizzare la tazza. In questo modo la bevanda a base di caffè assumerà un gusto più intenso.

Intensità della bevanda

Adattare l'intensità della bevanda secondo il proprio gusto regolando la quantità d'acqua. La procedura è molto semplice ed è descritta nel capitolo «Regolazione dell'intensità della bevanda (quantità di bevanda)».

Posizionamento tazza grande/tazzina o bicchiere

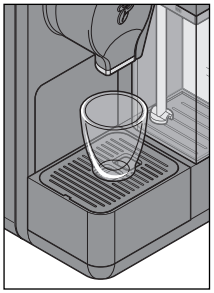

Se si utilizzano tazze piccole lasciare inserita la griglia raccogligocce.

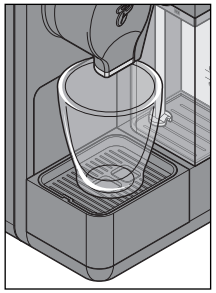

Se si utilizzano tazze grandi, capovolgere la griglia raccogligocce.

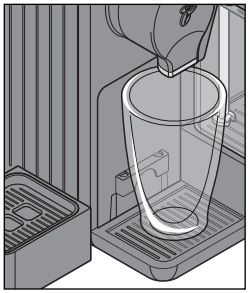

Se si utilizzano bicchieri e tazze da caffè, rimuovere la vaschetta raccogligocce.

Accensione/spegnimento della macchina

Accensione della macchina

▷ Premere brevemente un tasto qualsiasi per accendere la macchina.

Viene emesso un breve segnale acustico.

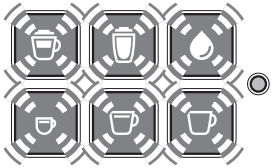

Tutti i tasti lampeggiano. La macchina si riscalda per preparare una bevanda.

Non appena la macchina si è riscaldata, viene emesso un segnale acustico.
Tutti i tasti emettono luce fissa.

Se il contenitore del latte non è collegato, si accendono solo i 3 tasti caffè inferiori.

Spegnimento della macchina

▷ Per spegnere la macchina, premere contemporaneamente e brevemente il tasto **espresso** e il tasto **caffè crema**.

Modalità standby – modalità pausa

Se dopo 9 minuti non viene attivato nessun tasto, la modalità standby viene attivata automaticamente. Tutti i tasti si spengono.
La macchina consuma adesso soltanto una minima quantità di corrente.
Ciò, da una parte, rappresenta una funzione di sicurezza, dall'altra, è finalizzato al risparmio energetico.
Tuttavia, si raccomanda di spegnere sempre manualmente la macchina dopo l'uso.

Per isolare completamente la macchina dall'alimentazione elettrica, staccare la spina del cavo di alimentazione dalla presa di corrente.

Riempimento del serbatoio dell'acqua

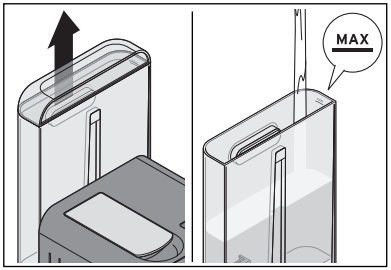

1. Estrarre il serbatoio dell'acqua dalla macchina tirandolo verso l'alto.
2. Riempire il serbatoio dell'acqua con acqua fredda di rubinetto o potabile fino alla marcatura del livello **MAX**.

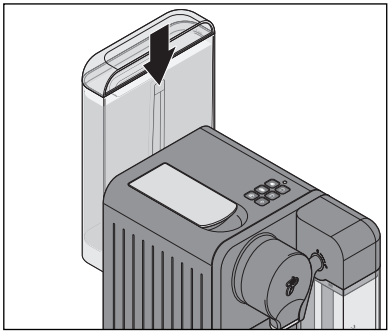

3. Reinserire il serbatoio dell'acqua nella macchina e spingerlo verso il basso fino a battuta.

Preparazione della bevanda senza latte

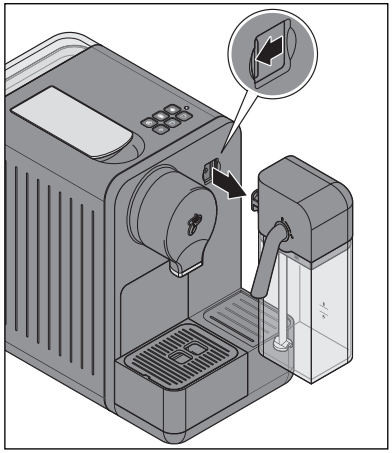

Se si desidera preparare un caffè senza latte, non occorre collegare il contenitore del latte:

▷ Estrarre il contenitore del latte in avanti.

▷ Per proteggere l'attacco presente sulla macchina dalla polvere, si consiglia di chiudere l'apposito coperchietto.

Se si desidera preparare cappuccino o schiuma di latte, procedere come descritto nel capitolo <<Preparazione delle bevande con latte>>.

Espresso, caffè crema o caffè convenzionale

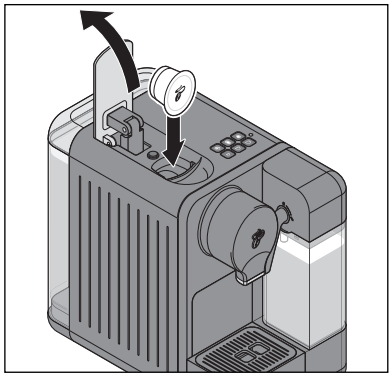

1. Aprire completamente la leva e inserire una capsula Cafissimo come mostrato in figura, con il coperchio rivolto in avanti.

La capsula deve essere intatta: non perforarla e non rimuoverne il coperchio, né inserire capsule deformate!

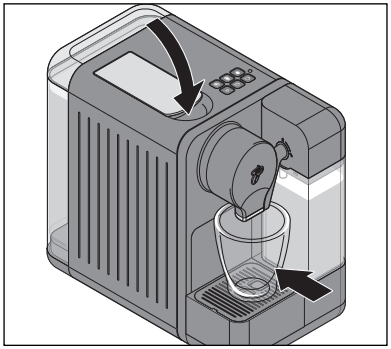

2. Abbassare completamente la leva. Con questa operazione la capsula viene forata nella base e nel coperchio.
3. Collocare una tazza vuota o un bicchiere sotto l'erogatore del caffè.
4. Premere il tasto caffè corrispondente alla capsula inserita:

Espresso,

caffè crema o

caffè convenzionale.

it

Il processo di erogazione si avvia e si arresta automaticamente.
Alla fine della procedura di erogazione, viene emesso un segnale acustico.

▷ Per interrompere l'erogazione prima del tempo, premere nuovamente lo stesso tasto della bevanda durante il processo di erogazione.

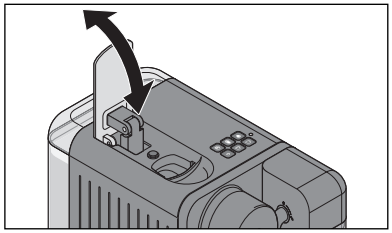

5. Tirare la leva all'indietro in modo tale che la capsula usata cada nel contenitore di raccolta.

Come nelle macchine per espresso professionali, quando si prepara un espresso o un caffè crema viene prima erogata una piccola quantità di espresso o caffè crema, in modo tale che l'aroma si diffonda al meglio. Una breve interruzione all'inizio del processo di erogazione segnala il verificarsi di questo processo.
Il caffè convenzionale viene preparato senza preinfusione, come nelle macchina per caffè a filtro tradizionali.

Preimpostazioni all'acquisto della macchina:
Espresso ca. 40 ml I **Caffè crema** ca. 125 ml
Caffè convenzionale ca. 125 ml

Suggerimento: È possibile adattare l'intensità della bevanda secondo il proprio gusto regolando la quantità d'acqua. Nel capitolo <<Regolazione dell'intensità della bevanda (quantità bevanda)>> viene illustrato come procedere.

Preparazione delle bevande con latte

Riempire il contenitore del latte

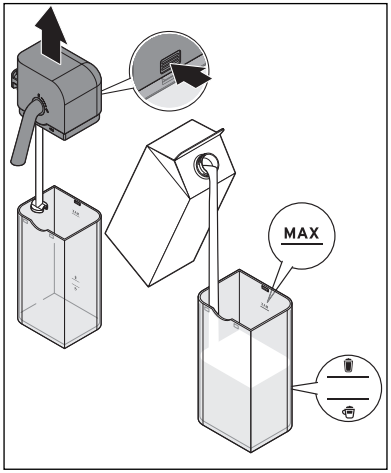

1. Premere il tasto di sbloccaggio sul coperchio del contenitore del latte e tirare il coperchio verso l'alto.
2. Riempire il contenitore del latte con latte al massimo fino alla marcatura MAX e almeno fino alla marcatura per latte schiumato o fino alla marcatura per cappuccino.

Suggerimento: Utilizzare latte freddo con un contenuto di grasso di almeno 1,5%.

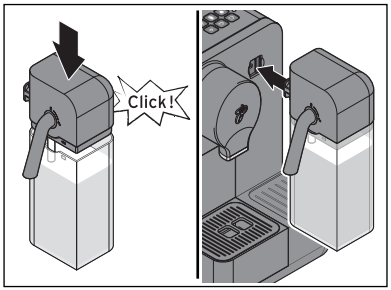

3. Collocare di nuovo il coperchio sul contenitore del latte. Deve scattare in posizione in modo percettibile.
4. Reinserire il contenitore del latte nell'apposito attacco fino a battuta.

Cappuccino

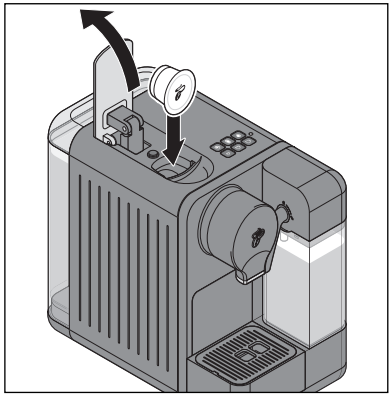

1. Aprire completamente la leva e inserire una capsula come mostrato in figura, con il coperchio rivolto in avanti.

Suggerimento:
Utilizzare una capsula espresso per preparare un cappuccino.

La capsula deve essere intatta: non perforarla e non rimuoverne il coperchio, né inserire capsule deformate!

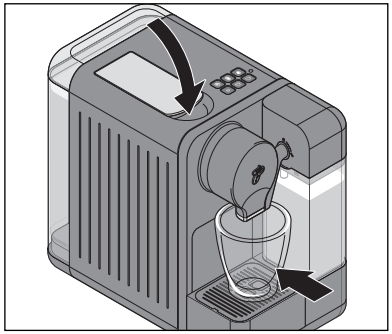

2. Abbassare completamente la leva. Con questa operazione la capsula viene forata nella base e nel coperchio.
3. Collocare una tazza vuota o un bicchiere sotto l'erogatore del caffè e del latte.

4. Premere il tasto **cappuccino**.

Il processo di schiumatura ed erogazione si avvia e si arresta automaticamente. Alla fine della procedura di erogazione, viene emesso un segnale acustico.

▷ Per interrompere il processo di schiumatura ed/o erogazione prima del tempo, premere di nuovo il tasto **cappuccino** durante la schiumatura e/o l'erogazione.

Preimpostazioni all'acquisto della macchina:
Cappuccino (schiuma di latte ca. 90 ml, espresso ca. 40 ml)

Suggerimento: È possibile adattare l'intensità della bevanda secondo il proprio gusto regolando la quantita di schiuma di latte o la quantità di bevanda. Nel capitolo <<Regolazione dell'intensità della bevanda (quantità bevanda)>> viene illustrato come procedere.

Latte schiumato

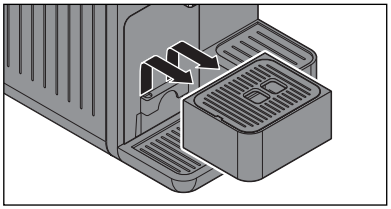

1. Se neccessario, rimuovere la vaschetta raccogligocce.

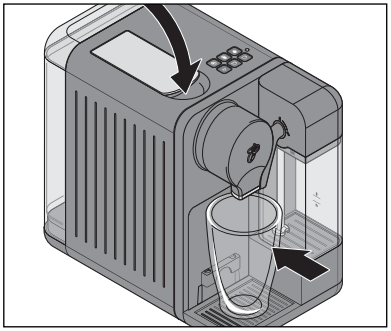

2. All'occorrenza, abbassare completamente la leva. **Non inserire alcuna capsula**.
3. Collocare un bicchiere alto sotto l'erogatore del latte.

4. Premere il tasto **preparazione schiuma di latte**.

Il processo di schiumatura si avvia e si arresta automaticamente.
Alla fine viene emesso un breve segnale acustico.

▷ Per interrompere il processo di schiumatura prima del tempo, premere nuovamente il tasto **preparazione schiuma di latte** durante il processo di schiumatura.

Preimpostazioni all'acquisto della macchina:
Schiuma di latte ca. 130 ml

Suggerimento: È possibile modificare a piacimento la quantità di schiuma di latte. Nel capitolo <<Regolazione dell'intensità della bevanda (quantità bevanda)>> viene illustrato come procedere.

it

Pulizia sistema latte

Il latte è un alimento facilmente deperibile. Per una schiuma del latte perfetta e un'igiene ottimale pulire il sistema del latte **sempre direttamente dopo la preparazione** delle bevande a base di latte. Il risciacquo del contenitore del latte non sostituisce la pulizia quotidiana. **Alla fine della giornata, pulire il contenitore del latte come descritto nel capitolo <<Pulizia>>**.

▷ Premere il tasto **pulizia sistema latte** per sciacquare le tubazioni e i tubi di collegamento del contenitore del latte.

La pulizia dura circa 50 secondi.
Al termine, vengono emessi 2 segnali acustici.

Dopo l'uso

▷ Svuotare e pulire regolarmente il cassetto frontale, il cassetto raccoglicapsule e la vaschetta raccogligocce.

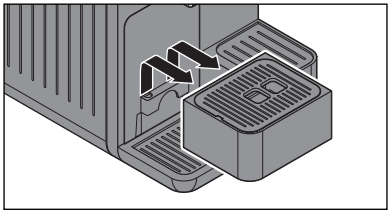

1. Rimuovere la vaschetta raccogligocce.

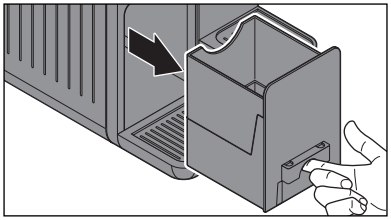

2. Estrarre il cassetto frontale come illustrato.

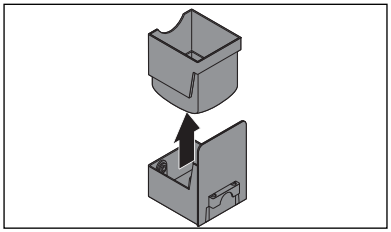

3. Rimuovere il cassetto raccoglicapsule.
   Il cassetto raccoglicapsule deve essere svuotato ogni giorno o comunque quando è pieno.
   Il cassetto raccoglicapsule può contenere circa 6 capsule.

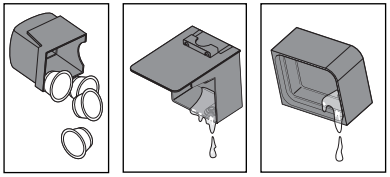

4. Svuotare il cassetto raccoglicapsule.
5. Svuotare il cassetto frontale.
6. Se necessario, svuotare la vaschetta raccogligocce.

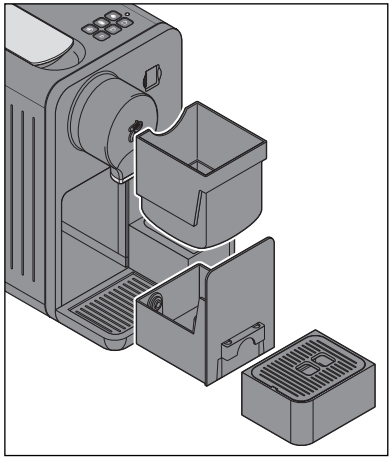

7. Reinserire successivamente tutti i componenti nella macchina in ordine inverso.

Regolazione dell'intensità della bevanda (quantità bevanda)

Adattare l'intensità della bevanda secondo il proprio gusto regolando la quantità della bevanda o la quantità di schiuma di latte. Questa operazione può essere eseguita o memorizzata per ciascun processo di erogazione o schiumatura.

Regolazione dell'intensità di erogazione attuale (senza memorizzazione)

▷ Se il gusto della bevanda è **troppo leggero**, arrestare il flusso d'acqua prima del tempo, premendo il tasto della bevanda lampeggiante.

▷ Se il gusto della bevanda è **troppo forte**, avviare nuovamente la procedura di erogazione, senza inserire una capsula nuova. Premere nuovamente il tasto finché non è fluita la quantità d'acqua sufficiente.

Preimpostazioni all'acquisto della macchina:
Espresso ca. 40 ml I **Caffè crema** ca. 125 ml I **Caffè convenzionale** ca. 125 ml
Cappuccino ca. 90 ml latte schiumato, ca. 40 ml espresso
Latte schiumato ca. 130 ml

La quantità d'acqua può essere regolata tra circa 30 e 250 ml.

Impostazione dell'intensità della bevanda (con memorizzazione)

La quantità di bevanda impostata in fabbrica può essere modificata in modo permanente per creare un'impostazione personalizzata di ciascun tasto bevanda: espresso, caffè crema, caffè convenzionale, cappuccino e schiuma di latte.

Espresso, caffè crema e caffè convenzionale

1. Procedere come descritto nel capitolo «Preparazione delle bevande senza latte». Riempire il serbatoio dell'acqua, inserire una capsula e collocare una tazza sotto l'erogatore del caffè.

2. Tenere premuto il tasto corrispondente (ad es. **caffè crema**). Circa 2 secondi dopo viene emesso un segnale acustico. Non appena è stata erogata la quantità desiderata di caffè, rilasciare il tasto.

L'impostazione viene memorizzata. Se l'impostazione salvata non dovesse corrispondere ai propri gusti, la si potrà modificare semplicemente ripetendo la procedura.

Cappuccino

1. Procedere come descritto nel capitolo «Preparazione delle bevande senza latte». Riempire il serbatoio dell'acqua e il contenitore del latte, inserire una capsula e collocare una tazza sotto l'erogatore del caffè e latte.

2. Tenere premuto il tasto **cappuccino**. Circa 2 secondi dopo viene emesso un segnale acustico. Non appena è stata erogata la quantità desiderata di schiuma di latte nella tazza rilasciare il tasto. L'impostazione viene memorizzata.
3. Attendere finché non inizia la preparazione del caffè.

4. Tenere premuto nuovamente il tasto **cappuccino**. Circa 2 secondi dopo viene emesso un segnale acustico. Non appena è stata erogata la quantità desiderata di caffè nella tazza rilasciare il tasto. L'impostazione viene memorizzata.

Se l'impostazione salvata non dovesse corrispondere ai propri gusti, la si potrà modificare semplicemente ripetendo la procedura.

Schiuma di latte

1. Procedere come descritto nel capitolo «Preparazione delle bevande con latte». Riempire il serbatoio dell'acqua e il contenitore del latte e collocare una tazza sotto l'erogatore del latte.

2. Tenere premuto il tasto **preparazione schiuma di latte**. Circa 2 secondi dopo viene emesso un segnale acustico. Non appena è stata erogata la quantità desiderata di schiuma di latte nella tazza rilasciare il tasto. L'impostazione viene memorizzata.

Se l'impostazione salvata non dovesse corrispondere ai propri gusti, la si potrà modificare semplicemente ripetendo la procedura.

Ripristino delle impostazioni di fabbrica

Per ripristinare le quantità di bevanda e schiuma originali, procedere come segue:

1. Spegnere la macchina: A tale scopo premere contemporaneamente e brevemente il tasto **espresso** e il tasto **caffè crema**.

2. Tenere premuti contemporaneamente il tasto **caffè crema** e il tasto **caffè**.

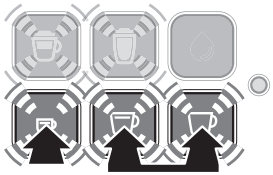

3. Premere inoltre per una volta il tasto **espresso**, fino a quando non vengono emessi tre segnali acustici come conferma e i 5 tasti delle bevande non lampeggiano.
4. Rilasciare tutti i tasti.

Le quantità di bevanda e schiuma impostate in fabbrica sono ora ripristinate.

Pulizia

PERICOLO – pericolo di morte per scossa elettrica

- Spegnere la macchina e staccare la spina dalla presa di corrente prima di pulire la macchina.
- Non immergere mai la macchina, la spina e il cavo di alimentazione in acqua o altri liquidi.
- Non pulire la macchina con un getto d'acqua, bensì solo come descritto qui di seguito.

ATTENZIONE – danni materiali

Per la pulizia non utilizzare prodotti chimici corrosivi o detergenti aggressivi o abrasivi.

Pulizia dell'alloggiamento

▷ Pulire l'alloggiamento con un panno morbido inumidito.

▷ Se necessario, pulire anche il vano di alloggiamento del cassetto raccoglicapsule con un panno morbido inumidito.

Pulizia quotidiana del serbatoio dell'acqua

▷ Pulire quotidianamente il serbatoio dell'acqua lavandolo sotto l'acqua corrente. In questo modo si evita che i depositi di calcare o altre particelle intasino l'apertura sul fondo del serbatoio dell'acqua.

Pulizia approfondita del serbatoio dell'acqua una volta alla settimana

Il serbatoio dell'acqua dovrebbe essere pulito in modo approfondito una volta alla settimana.

▷ Pulire il serbatoio dell'acqua in acqua calda con l'ausilio di un detergente per stoviglie. Poi sciacquarlo accuratamente sotto l'acqua corrente ed asciugarlo. Non è adatto ad essere lavato in lavastoviglie.

Pulizia del cassetto raccoglicapsule e della vaschetta/griglia raccogligocce.

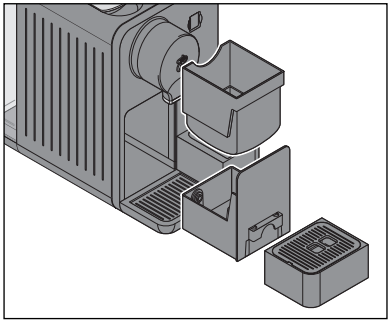

1. Rimuovere la vaschetta raccogligocce.
2. Togliere la griglia raccogligocce dalla vaschetta raccogligocce e svuotarla.
3. Estrarre il cassetto frontale e rimuovere il cassetto raccoglicapsule.
4. Svuotare il cassetto raccoglicapsule.
5. Lavare i singoli componenti con l'ausilio di un detergente per stoviglie. Asciugare perfettamente i componenti. La vaschetta e la griglia raccogligocce, il cassetto frontale e il cassetto raccoglicapsule possono essere lavati in lavastoviglie.
6. Reinserire successivamente tutti i componenti nella macchina.

Pulizia del contenitore del latte

Se si schiuma il latte con il contenitore del latte, occorre **smontare** quest'ultimo **una volta al giorno (preferibilmente dopo l'ultimo utilizzo o a fine giornata)** come indicato nei passaggi seguenti **e lavare tutti i componenti in acqua calda utilizzando un detersivo per stoviglie delicato;** tutte le parti sono anche adatte per il lavaggio in lavastoviglie. Solo in tal modo si garantisce un'igiene completa, un'elevata qualità della schiuma di latte e una durata prolungata dell'apparecchio.
Il lavaggio deve essere eseguito anche per garantire una pulizia periodica del sistema del latte.

Contenitore del latte (panoramica)

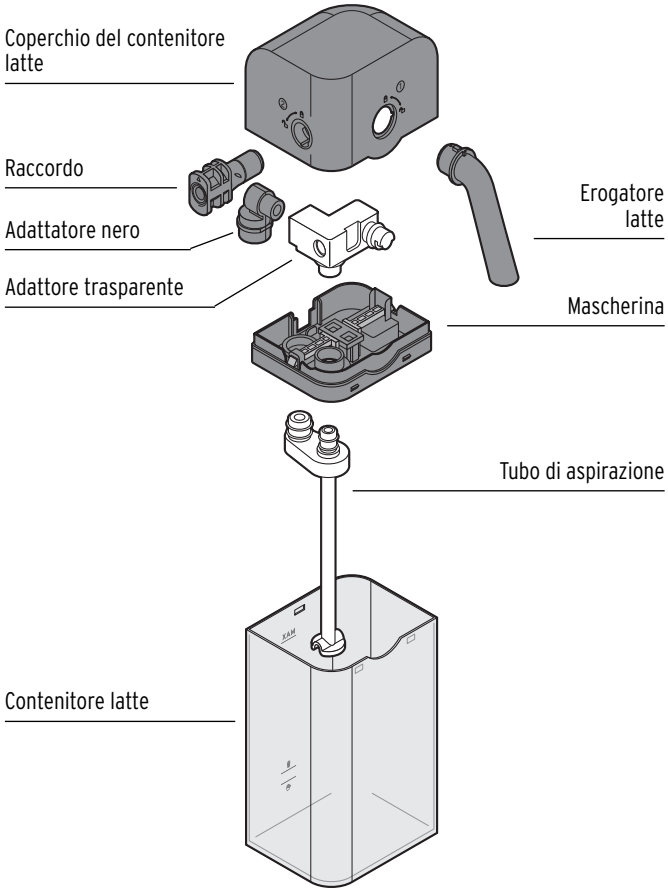

Smontare il contenitore del latte

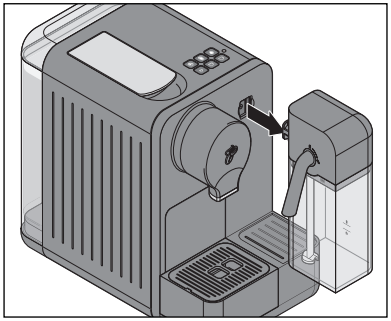

▷ Estrarre il contenitore del latte dalla macchina tirandolo in avanti.

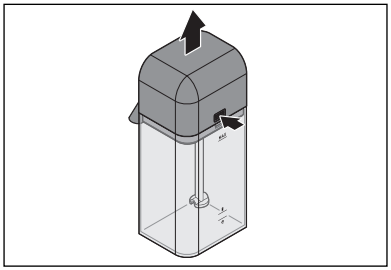

▷ Premere il tasto di sbloccaggio sul coperchio del contenitore del latte e tirare il coperchio verso l'alto.

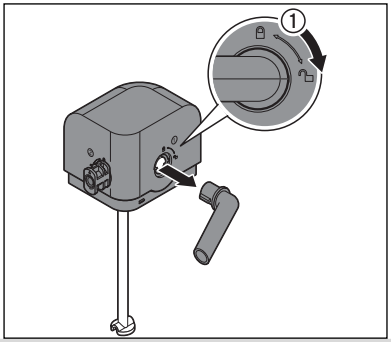

I numeri riportati sul coperchio del contenitore del latte indicano la corretta sequenza di smontaggio:

1. Girare l'erogatore del latte ① in senso orario fino a quando non si blocca ed estrarlo dal coperchio.

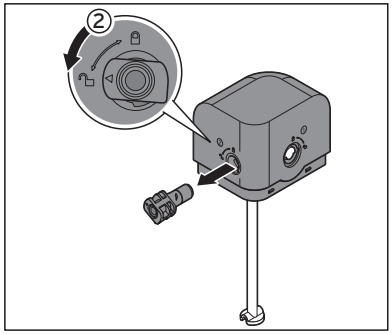

2. Ruotare in senso antiorario fino in fondo il raccordo ② e rimuoverlo dal coperchio.

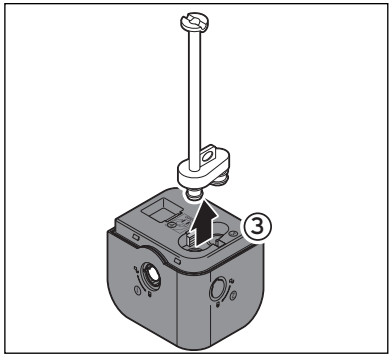

3. Estrarre il tubo di aspirazione ③ verso l'alto.

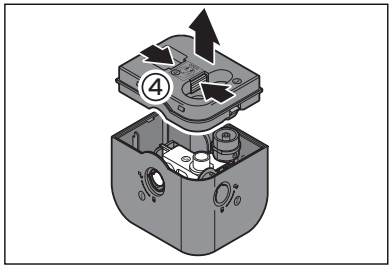

4. Tenere premuti i due tasti rossi ④ ed estrarre la mascherina dalla verso l'alto.

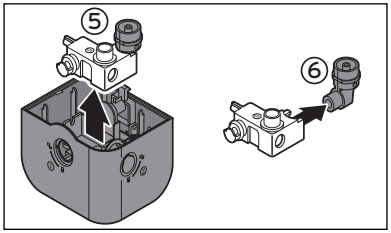

5. Estrarre l'adattatore trasparente ⑤ verso l'alto.
6. Estrarre l'adattatore nero ⑥ dall'adattatore trasparente.
7. Pulire accuratamente tutti i componenti del contenitore del latte in acqua calda con l'ausilio di un detergente per stoviglie. All'occorrenza aiutarsi con una spazzola morbida.
8. Sciacquare tutte le parti con acqua fredda pulita. Asciugare accuratamente tutte le parti e lasciarle smontate tutta la notte.

- Tutte le parti sono anche adatte per il lavaggio in lavastoviglie.
- Per una pulizia ottimale del contenitore del latte, si raccomanda di mettere regolarmente tutti i relativi componenti per qualche ora in ammollo in acqua calda con l'aggiunta di durgol® detergente per sistema latte - disponibile in tutte le filiali Tchibo e presso i rivenditori specializzati.

Montaggio del coperchio del contenitore del latte

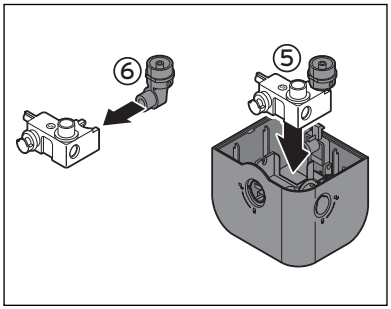

I numeri riportati sul coperchio del contenitore del latte indicano la corretta sequenza inversa da seguire per rimontare i componenti:

1. Inserire l'adattatore nero ⑥ nell'adattatore trasparente come raffigurato.
2. Inserire l'adattatore trasparente ⑤ fino a battuta nelle scanalature del coperchio del contenitore del latte.

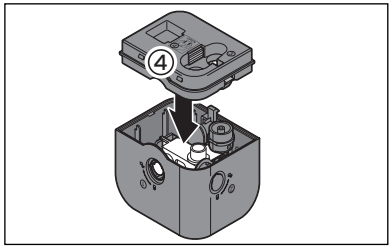

3. Posizionare la mascherina ④ sul coperchio del contenitore del latte. La mascherina deve scattare in posizione in modo percettibile.

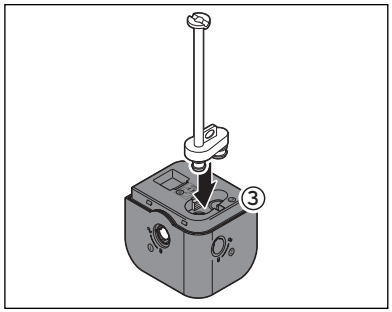

4. Inserire il tubo di aspirazione ③ fino a battuta nelle aperture della mascherina.

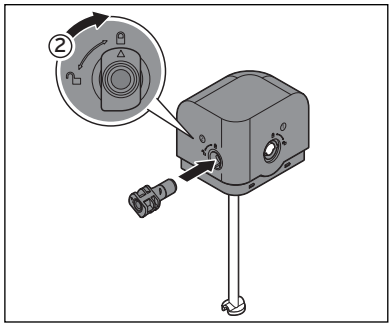

5. Inserire il raccordo ② nel coperchio del contenitore del latte come raffigurato e ruotarlo fino a battuta in senso orario.

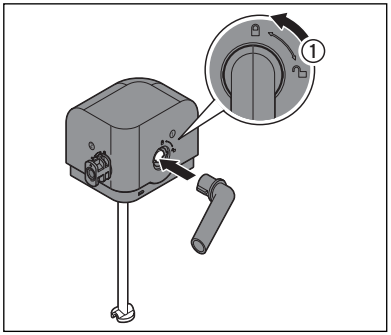

6. Inserire l'erogatore del latte ① nel coperchio del contenitore del latte come raffigurato e ruotarlo fino a battuta in senso antiorario.

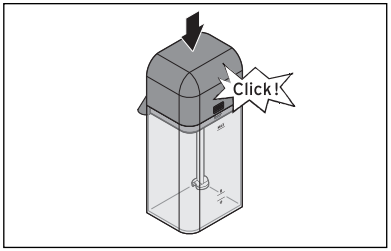

7. Collocare di nuovo il coperchio sul contenitore del latte. Deve scattare in posizione in modo percettibile.

it

Decalcificazione

Se la spia di controllo si accende con luce gialla, la macchina ha bisogno di essere decalcificata. Decalcificarla nei giorni successivi. Non attendere più a lungo, perché potrebbe formarsi troppo calcare e il decalcificante non avere più effetto. **La procedura dura circa 30 minuti**.

ATTENZIONE – danni alla macchina dovuti a calcificazione

- **Decalcificare la macchina appena viene indicato dalla macchina.** Questo aumenta notevolmente la durata della macchina e consente di risparmiare energia.
- Non utilizzare decalcificanti a base di acido formico.
- Utilizzare un decalcificante liquido reperibile in commercio per macchine da caffè e espresso. Altre soluzioni potrebbero danneggiare i materiali dell'apparecchio e/o essere inefficaci.

Suggerimento: noi raccomandiamo durgol® swiss espresso® - disponibile in tutte le filiali Tchibo e presso i rivenditori specializzati.

Per la decalcificazione procedere nel modo seguente:

1. Spegnere la macchina. A tale scopo premere contemporaneamente il tasto **espresso** e il tasto **caffè crema**.

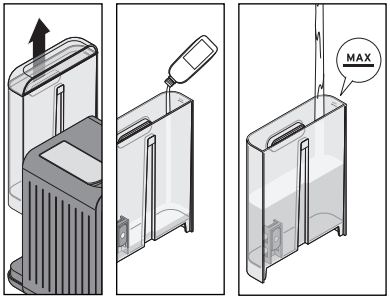

2. Per il riempimento con il decalcificante:

▷ Estrarre il serbatoio dell'acqua dalla macchina e riempire il serbatoio vuoto con una dose (125 ml) di durgol® swiss espresso®.
IMPORTANTE: Aggiungere acqua fredda del rubinetto **fino alla marcatura del livello MAX** e reinserire il serbatoio dell'acqua nella macchina.

▷ Se si utilizza un anticalcare differente, attenersi alle istruzioni del produttore. **IMPORTANTE**: Aggiungere la soluzione di decalcificante **fino alla marcatura del livello MAX** e inserire nuovamente il recipiente nella macchina.

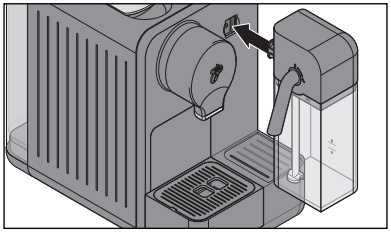

3. Inserire il contenitore del latte completamente nell'apposito attacco presente sulla macchina.

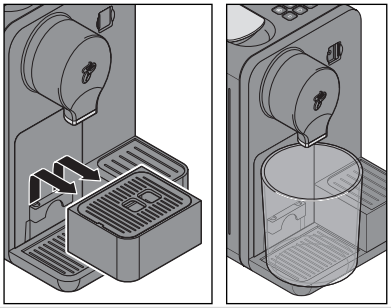

4. All'occorrenza, abbassare completamente la leva e rimuovere eventualmente la vaschetta raccogligocce.
5. Mettere sotto l'erogatore del caffè e del latte un recipiente atto a contenere almeno 600 ml.

Il recipiente dovrà essere svuotato diverse volte durante la procedura di decalcificazione.

it

6. Tenere premuti per circa 5 secondi contemporaneamente il tasto sinistro **espresso** e il tasto **caffè**.

7. Il tasto **caffè crema** si illumina e la spia di controllo lampeggia con luce alternata rossa/gialla. Premere il tasto **caffè crema** per avviare la fase di decalcificazione.

Inizia la procedura decalcificazione. Il tasto **caffè crema** si spegne e la spia di controllo lampeggia con luce alternata rossa/gialla. **La procedura dura circa 25 minuti**.

La macchina pompa più volte la soluzione decalcificante nei tubi ad intervalli regolari. Durante questa operazione, dall'erogatore del caffè e del latte fluisce a cicli alterni nel recipiente sottostante una piccola quantità di soluzione decalcificante.

8. Non lasciare la macchina incustodita durante la procedura di decalcificazione. Gettare via tempestivamente l'acqua dal recipiente sottostante, in modo da non farlo traboccare.

Una volta che tutta la soluzione decalcificante è stata pompata attraverso la macchina, **quest'ultima si arresta per circa 2,5 minuti**. La spia di controllo lampeggia con luce alternata rossa/gialla.

Dopo 2,5 minuti il tasto **caffè crema** si riaccende e viene emesso un segnale acustico.

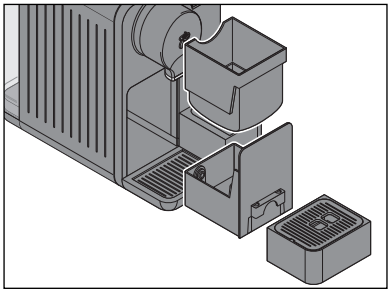

9. Togliere il serbatoio dell'acqua, il cassetto frontale e il cassetto raccoglicapsule dalla macchina.
10. Lavare i singoli componenti con l'ausilio di un detergente per stoviglie. Asciugare perfettamente i componenti.
11. Reinserire successivamente tutti i componenti nella macchina.

Fase di risciacquo

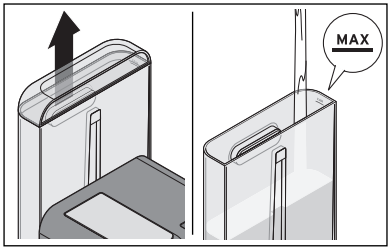

12. Per la fase di risciacquo riempire il serbatoio dell'acqua con acqua di rubinetto fredda **fino alla marcatura del livello MAX**.

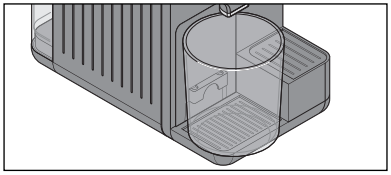

13. Mettere sotto l'erogatore del caffè e del latte un recipiente vuoto, atto a contenere almeno 600 ml.

14. Premere il tasto **caffè crema**, per avviare il risciacquo.

Inizia la fase di risciacquo.
Il tasto **caffè crema** si spegne e la spia di controllo lampeggia con luce gialla.
La procedura dura circa 2 minuti.

15. Scorrono circa 600 ml di acqua. Sorvegliare il recipiente e svuotarlo, prima che questo trabocchi.
16. Al termine la macchina entra automaticamente nella modalità Standby. La spia di controllo si spegnerà. Il processo di decalcificazione è ora terminato.

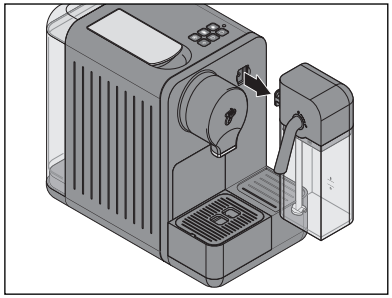

17. Estrarre il contenitore del latte dalla macchina tirandolo in avanti.
18. Pulire il contenitore del latte come descritto nel capitolo ‹‹Pulizia››.

Anomalie/Soluzioni

La spia di controllo lampeggia in rosso e vengono emessi vari segnali acustici.	**Il serbatoio dell'acqua è vuoto?** ▷ Riempirlo con acqua fresca. ▷ Premere uno dei tasti delle bevande. La pompa si mette in funzione. Non appena i tubi si saranno riempiti di acqua, la pompa si arresterà automaticamente. Se i tasti delle bevande emettono una luce fissa, la macchina è di nuovo pronta all'uso. **La leva per aprire e chiudere il vano inserimento capsule è stata aperta durante la preparazione?** ▷ Chiudere la leva. Premere un tasto qualsiasi. Se i tasti emettono nuovamente una luce fissa, la macchina è di nuovo pronta all'uso.
Fondi di caffè nella tazza.	Nella tazza rimane sempre un po' di fondo di caffè. Ciò dipende dal sistema e non è un difetto.
Gocce d'acqua dall'erogatore del caffè.	In fase di riscaldamento l'acqua presente nel sistema si spande. Di conseguenza, dall'erogatore del caffè possono fuoriuscire alcune gocce d'acqua. Ciò dipende dal sistema e non è un difetto.
La spia di controllo emette luce gialla.	La macchina deve essere decalcificata. Decalcificarla nei giorni successivi. Non attendere più a lungo, perché potrebbe formarsi troppo calcare e il decalcificante non avere più effetto. Eventuali danni causati in questo modo non sono coperti dalla garanzia. Procedere come descritto nel capitolo ‹‹Decalcificazione››.

La leva non si abbassa.	Controllare se il cassetto raccoglicapsule è pieno. In tal caso, svuotarlo.
La capsula non scende dal vano di inserimento capsule.	Se la capsula è bloccata nel vano inserimento capsule, sollevare completamente la leva verso il retro e spingere la capsula dall'alto verso il basso. Non inserire nuovamente una capsula deformata.
La fase di risciacquo della procedura di decalcificazione non termina; il serbatoio dell'acqua è vuoto, la spia di controllo lampeggia con luce rossa e viene emesso un segnale acustico.	Riempire il serbatoio dell'acqua **fino alla marcatura del livello MAX** con acqua fredda di rubinetto e inserire nuovamente il recipiente nella macchina. Proseguire con la fase 12 descritta nel capitolo ‹‹Decalcificazione››, sezione ‹‹Fase di risciacquo››.
La macchina non prepara schiuma di latte. Il latte non viene aspirato.	Controllare che tutte le parti del contenitore del latte siano inserite correttamente. Eventualmente smontare e rimontare il contenitore del latte (v. capitolo ‹‹Pulizia››, sezione ‹‹Smontare/rimontare il contenitore del latte››). Pulire il contenitore del latte come descritto nel capitolo ‹‹Pulizia››.
I tasti delle bevande con latte non si illuminano.	Il contenitore del latte non è collegato correttamente? Inserire il contenitore del latte completamente nell'apposito attacco presente sulla macchina.

it

Dichiarazione di conformità

Con la presente, la società Tchibo GmbH dichiara che, al momento della sua messa in circolazione, il presente prodotto è conforme ai requisiti essenziali e alle altre disposizioni pertinenti stabilite dalle seguenti direttive:

2006/42/CE – Direttiva macchine

2014/30/UE Direttiva sulla compatibilità elettromagnetica (CEM)

2009/125/CE – Direttiva sulla progettazione ecocompatibile

2012/19/UE – Direttiva RAEE

2011/65/UE – Direttiva sulla restrizione dell'uso di determinate sostanze pericolose nelle apparecchiature elettriche ed elettroniche

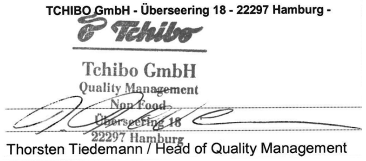

La versione completa della dichiarazione di conformità è disponibile su www.tchibo.ch/anleitungen indicando tipo/modello (**375 273**).

Smaltimento

La macchina e l'imballaggio sono realizzati con materiali di alta qualità che possono essere riciclati. Il riciclaggio riduce i rifiuti e protegge l'ambiente.

Smaltire **l'imballaggio** in maniera conforme. Sfruttare le possibilità locali per lo smaltimento della carta, del cartone e degli imballaggi leggeri.

Gli apparecchi contrassegnati da questo simbolo non possono essere smaltiti con i rifiuti domestici!

La legge obbliga a smaltire separatamente vecchi apparecchi e rifiuti domestici. Per informazioni sui punti di raccolta degli apparecchi usati, rivolgersi all'amministrazione comunale o cittadina.

Dati tecnici

Tipo/modello:	Cafissimo 375 273
Codice articolo:	vedere il capitolo ‹‹Garanzia››
Tensione di rete:	220–240 V ~ 50 Hz
Potenza:	1350 W
Consumo di corrente a macchina spenta:	<0,5 W
Funzione di spegnimento automatico:	dopo circa 9 minuti
Classe di protezione:	I
Pressione pompa:	massimo 15 bar
Livello di pressione acustica:	<70 dB(A)
Temperatura ambiente:	da +10 a +40 °C
Quantità erogate in base alle impostazioni di fabbrica:	Caffè convenzionale ca. 125 ml Caffè crema ca. 125 ml Espresso ca. 40 ml Cappuccino ca. 90 ml di latte riscaldato, ca. 40 ml di espresso Schiuma di latte ca. 130 ml
Made exclusively for:	Tchibo GmbH, Überseering 18, 22297 Hamburg, Germany www.tchibo.ch

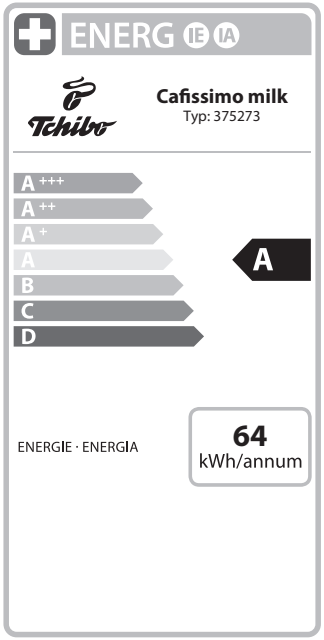

Con riserva di modifiche tecniche ed estetiche all'articolo, finalizzate al miglioramento del prodotto.

Garanzia

Tchibo GmbH concede una **garanzia di 24 mesi** a partire dalla data d'acquisto.
Tchibo GmbH, Überseering 18, 22297 Hamburg, Germany

Durante il periodo di garanzia rimediamo gratuitamente a qualsiasi difetto di materiale o produzione. Per usufruire della garanzia è necessario presentare la ricevuta d'acquisto emessa da Tchibo o da uno dei partner commerciali autorizzati Tchibo. Tale garanzia ha validità all'interno dell'UE, in Svizzera e in Turchia.

La garanzia non copre danni attribuibili a un impiego non appropriato o a una carente decalcificazione, nonché i componenti soggetti a usura e i materiali di consumo. Questi ultimi sono ordinabili al servizio clienti Cafissimo.
Le riparazioni non coperte da garanzia possono, se ancora possibile, essere ugualmente effettuate dal servizio clienti, a un costo da calcolare individualmente a carico dell'utente.

La presente garanzia convenzionale non limita in alcun modo **i diritti del consumatore previsti dalla garanzia legale**.

Assistenza e riparazione

Qualora, contro ogni aspettativa, dovesse evidenziarsi un difetto, si prega di contattare prima il nostro servizio clienti Cafissimo. I nostri collaboratori saranno lieto di aiutarvi e concordare con voi l'ulteriore modo di procedere.

Qualora sia necessario spedire l'articolo, siete pregati di indicare i seguenti dati:

- il vostro **indirizzo**,
- un **recapito telefonico** (diurno) e/o un **indirizzo e-mail**,
- la **data di acquisto** e
- una **descrizione del guasto il più possibile precisa**.

Allegare una **copia della ricevuta d'acquisto** dell'articolo e rimuovere le vecchie capsule. Imballare accuratamente l'articolo in modo che non possa accadere nulla durante il trasporto e spedirlo al servizio clienti. Solo così potremo garantirvi la lavorazione e la restituzione in tempi brevi.

L'indirizzo per la spedizione dell'articolo può essere richiesto al servizio clienti Cafissimo i cui dati sono indicati in «Servizio clienti Cafissimo». Dopo la consegna all'ufficio postale per la spedizione, si prega di conservare la ricevuta d'invio per eventuali richieste di chiarimento.

Se non sussiste un caso di garanzia, siete pregati di indicare:

- se desiderate un preventivo, qualora dovessero risultare costi superiori a CHF 17,- o
- se l'articolo deve essere restituito non riparato (a carico del cliente) o
- se l'articolo deve essere smaltito (gratuito per il cliente).

Per informazioni sulla produzione, sugli ordini di accessori o sullo stato della pratica di assistenza, rivolgersi al servizio clienti Cafissimo. In caso di richieste di chiarimento, indicare il codice articolo.

Servizio clienti Cafissimo

0800 - 22 44 44
(gratuito)

Telefono solo in tedesco e francese

Da lunedì a venerdì dalle 8:00 alle 20:00
Sabato dalle 8:00 alle 16:00
(anche nei giorni festivi)
E-mail: service@tchibo.ch

Codice articolo

Codice articolo

Il codice articolo della vostra macchina Cafissimo è riportato sulla targhetta apposta sotto la base della macchina. Prima di inclinare la macchina Cafissimo su un lato, togliere il serbatoio dell'acqua, la vaschetta raccogligocce, il cassetto frontale con il cassetto raccoglicapsule e il contenitore del latte. Proteggere la superficie d'appoggio con un supporto su cui possano sgocciolare eventuali residui di caffè o acqua.

www.tchibo.de/anleitungen
www.fr.tchibo.ch/notices

Made exclusively for:

Tchibo GmbH, Überseering 18, 22297 Hamburg, Germany
www.tchibo.de • www.tchibo.ch